NAO
Nouvel Art d'Occulter

Découvrez le volet roulant rénovation NAO
Avec coffre à pan coupé

Contactez nous !

Tel : 04 94 05 09 00

Email : nao@nao-fermetures.fr

www.nao-fermetures.fr

VOLET ROULANT RÉNOVATION

Avec COFFRE A PAN COUPE

Le volet roulant rénovation NAO est idéal si vous souhaitez changer d'anciens volets.

Un volet roulant à vos dimensions SUR MESURE

- ***Fabrication sur mesure.***
- ***Large choix de couleurs sans plus-value***
- ***Lames Aluminium : 39 mm, 45 mm ou 52 mm***
- ***Lames PVC : 37 mm ou 52 mm.***
- ***Large choix manœuvre et (SOMFY ou NAO)***

- **Composition du volet roulant rénovatio**

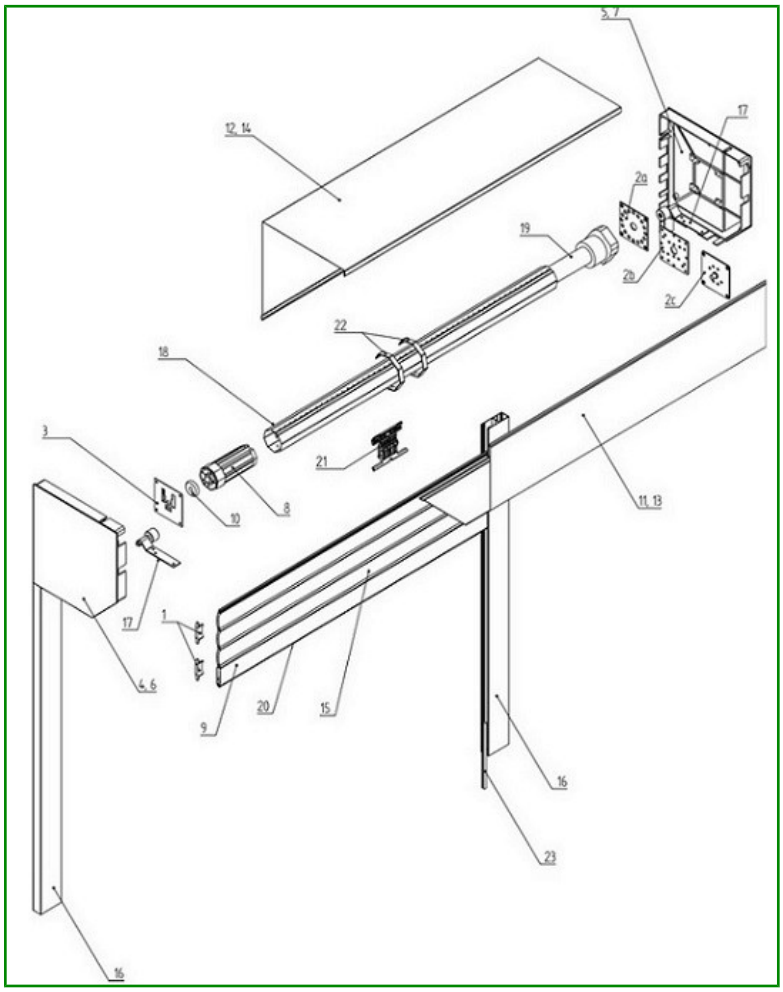

1. clip de finition des lames
2a. Support moteur Somfy
2b. Support moteur NAO
2c. Support moteur court
3. Support tube.
4.5.6.7. Joues latérales
8. Support reglable
9. Lame finale
10. Roulements à billes FI 40
11.13. Coffre - Dessous
12.14. Coffre - Dessus
15. Lames
16. Rail de guidage
17. Pièce pour l'alimentation gauche et droite
18. Axe octogonal
19. Moteur
20. Arrêt caoutchouc sur la lame finale
21. Anti-relevage
22. Anneaux pour anti-relevage

23. Joint à brosse

Hauteur du coffre en fonction de la hauteur du volet roulant

Moteur Ø 40, axe Ø 40 :

Le moteur de diamètre 40 permet d'utiliser un axe de diamètre inférieur afin de diminuer l'enroulement du tablier donc la taille du coffre.
Idéal pour des volets roulants rénovation en pose entre tableau, la taille du coffre est réduite, ce qui diminue l'encombrement devant la fenêtre.
C'est une solution valable pour des largeurs de volet roulant allant jusqu'à 2 m. Au delà les puissances moteurs délivrables en diamètre 40 mm sont trop faibles. Il faudra passer à un moteur de diamètre 60.

Hauteur du coffre	**Lames ALU 39 mm** (largeur: 0.32 m – 2m max.)	**Lames PVC 37 mm** (largeur: 0.32 m – 1.6m max.)
	Hauteur max. du volet	**Hauteur max. du volet**
137 mm	152 cm	165 cm
150 mm	197 cm	222 cm
165 mm	250 cm	279 cm
180 mm	306 cm	343 cm
205 mm	394 cm	386 cm

Moteur Ø 60, axe Ø 60 :

Le moteur de diamètre 60 permet de fabriquer la plupart des volets roulants.
Un peu moins cher que le moteur en diamètre 40, il se décline de la plus petite puissance à la plus grande.
La surface de fabrication maximale du volet roulant n'étant plus déterminée par la limite du moteur mais par la largeur maximale des lames et l'enroulement du tablier.

Lames Aluminium :

Hauteur du coffre	**Lames ALU 39 mm** (largeur: 0.35 m – 2.5 m max)	**Lames ALU 45 mm** (largeur: 0.35 m – 3 m max)	**Lames ALU 52 mm** (largeur: 0.35 m – 4 m max)
	Hauteur max. du volet	**Hauteur max. du volet**	**Hauteur max. du volet**
137 mm	126 cm	X	X
150 mm	182 cm	126 cm	X
165 mm	236 cm	163 cm	138 cm
180 mm	294 cm	214 cm	196 cm
205 mm	398 cm	294 cm	270 cm

Lames PVC :

Hauteur du coffre	**Lames PVC 37 mm** (largeur: 0.35 m – 3 m max)	**Lames PVC 40 mm** (largeur: 0.35 m – 4.5 m max)
	Hauteur max. du volet	**Hauteur max. du volet**
137 mm	154 cm	X
150 mm	188 cm	127 cm
165 mm	234 cm	159 cm
180 mm	302 cm	297 cm
205 mm	383 cm	272 cm

. Taille du coffre en fonction des différentes hauteurs

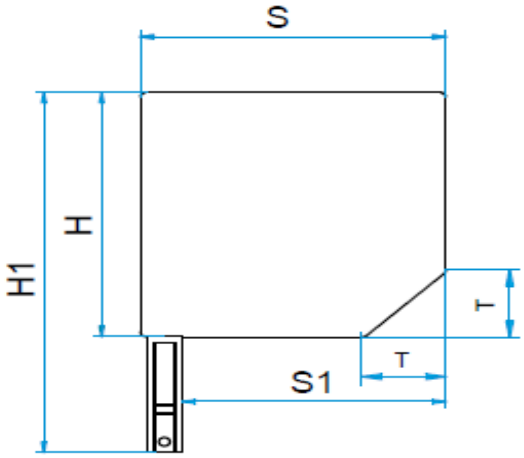

	S	S1	H	H1	T
137	138	119	138	203	38
150	151	132	151	216	41
165	166	147	166	231	47
180	181	162	181	246	51
205	206	187	206	271	57

. Caractéristiques des lames

Lames ALU **39 mm**

Coloris disponibles :

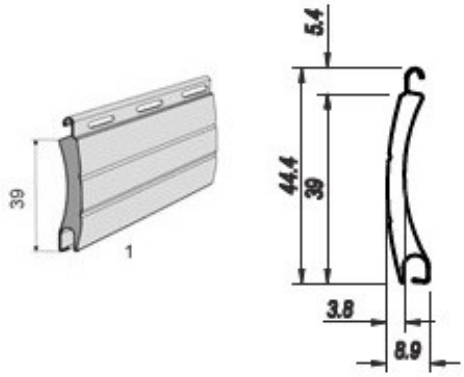

Lames ALU **45 mm**

Coloris disponibles :

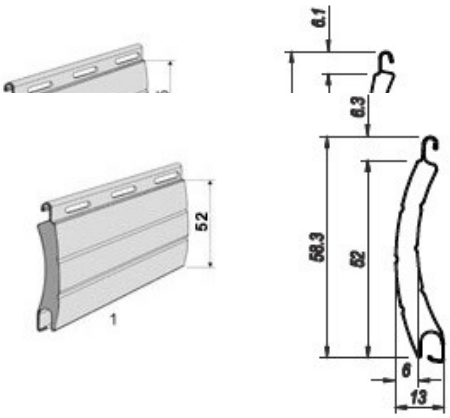

Lames ALU **52 mm**
Coloris disponibles :

Lames PVC **Coloris disponibles :**

37 mm **40** **mm**

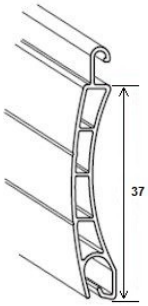

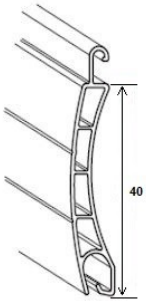

- **3 types de coulisses**

Rénovation 53 mm x 22 mm **Rénovation 66 mm x 26 mm**

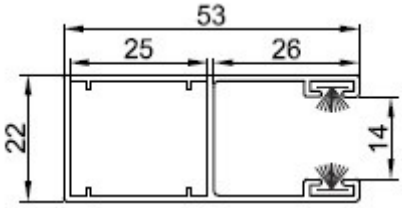

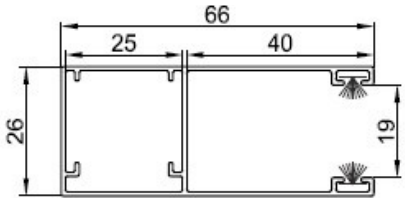

Avec ailes de recouvrement

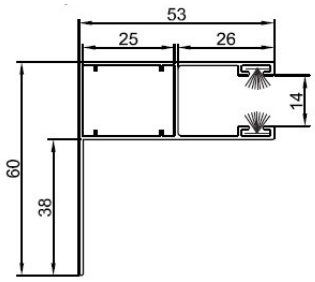

- ## Sorties de câbles moteurs

Pour un coffre à pan coupé vous pouvez opter pour sortir le câble moteur à 4 positions différentes.

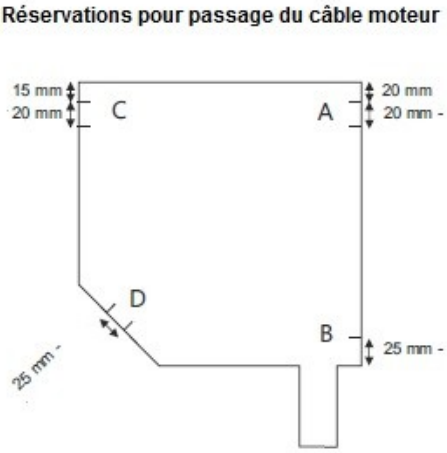

Position du treuil ou de la manivelle

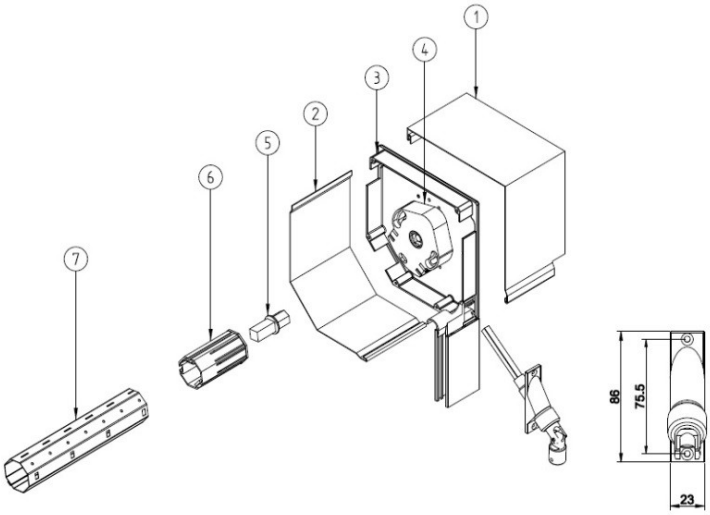

1. **Coffre - dessus**
2. **Coffre - dessous**
3. **Joue**
4. **Mécanisme de manivelle**
5. **Tête d'embout**
6. **Embout tube**
7. **Tube octogonal**

Sortie manivelle ou treuil possible

Sur un coffre à pan coupé vous pouvez choisir la sortie de votre treuil ou manivelle sur les trois positions schématisées sur le dessin ci contre.

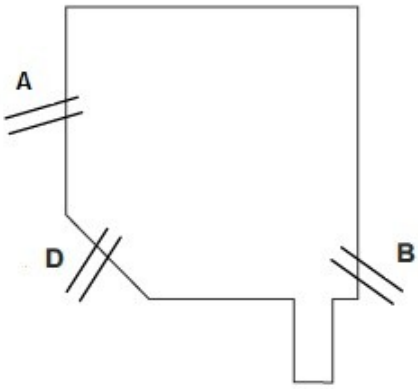

- ## Type de pose disponible

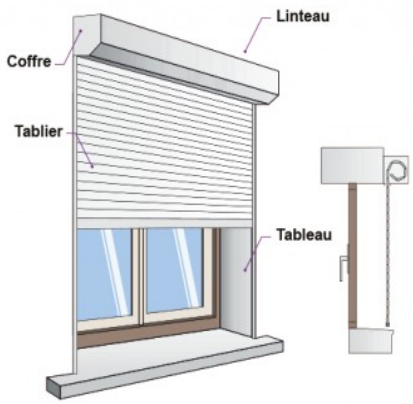

Pose en applique

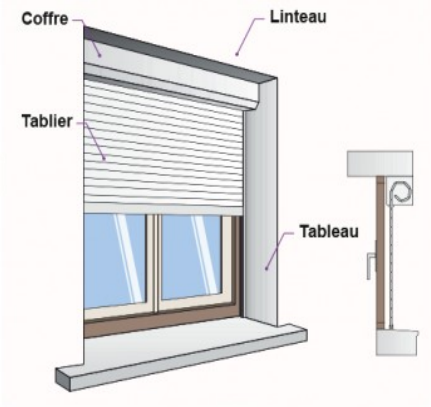

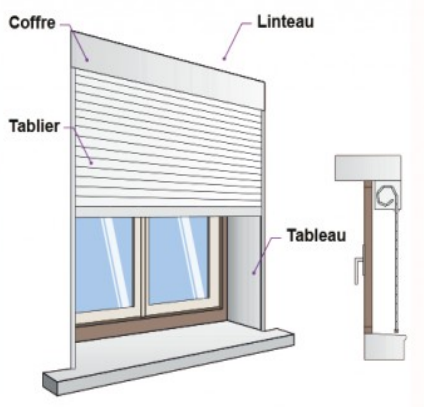

Pose en tableau

- ## Options :

Cache coulisses :

- Cache coulisse simple est idéal pour les volets à coffre pan coupé afin de cacher les fixations.

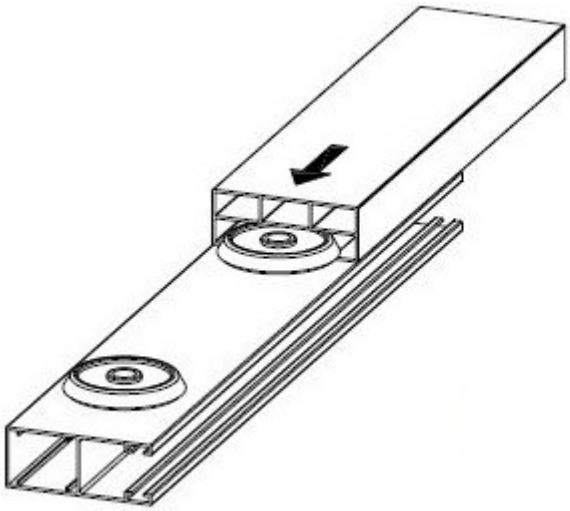

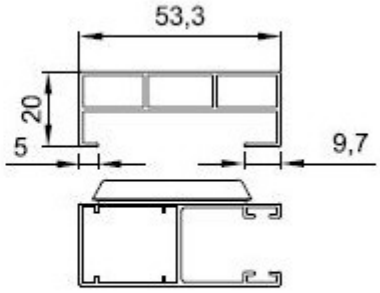

- Cache coulisse double est idéal pour les volets à coffre pan coupé afin de cacher les fixations.

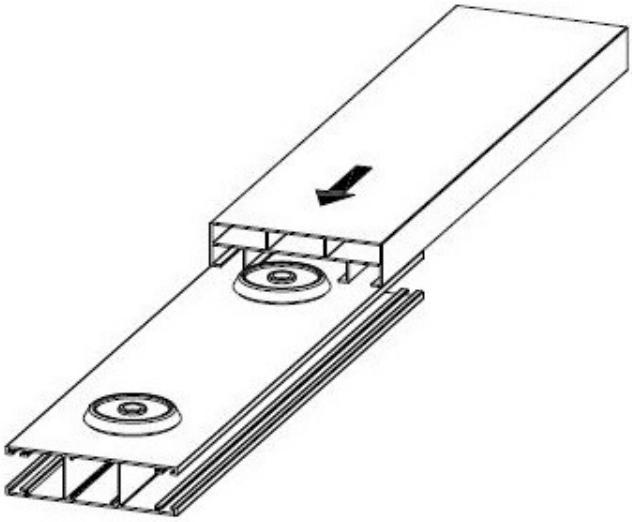

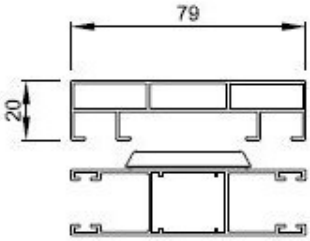

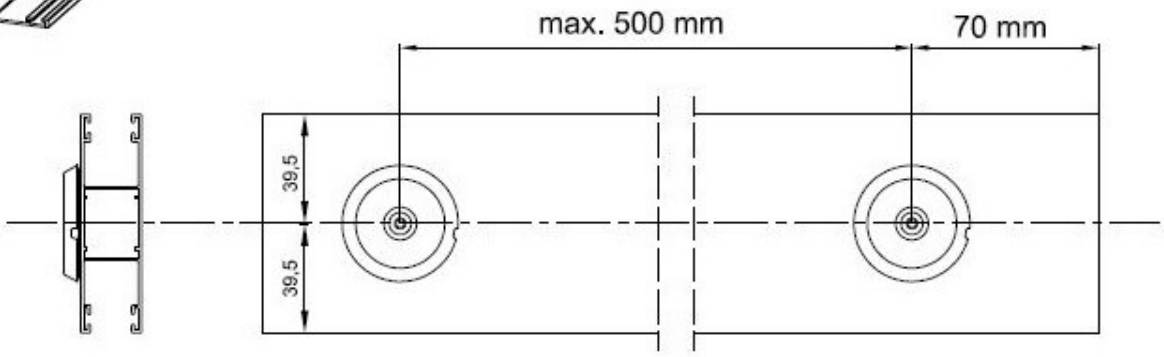

Moustiquaire intégrée au volet roulant :

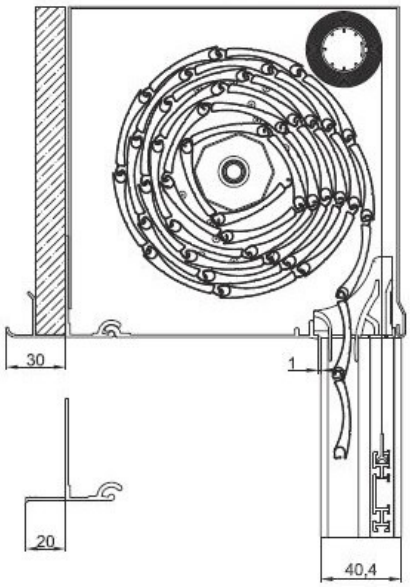

- **Manœuvre**

RADIO

FILAIRE

TREUIL

TIRAGE DIRECT

SANGLE