NAO
Nouvel Art d'Occulter

Découvrez le volet roulant rénovation moustiquaire intégrée avec coffre carré

Contactez nous !

Tel : 04 94 05 09 00

Email : nao@nao-fermetures.fr

www.nao-fermetures.fr

VOLET ROULANT RÉNOVATION moustiquaire intégrée avec coffre carré

Le volet roulant rénovation NAO est idéal si vous souhaitez changer d'anciens volets ainsi que pour vous protéger des insectes.

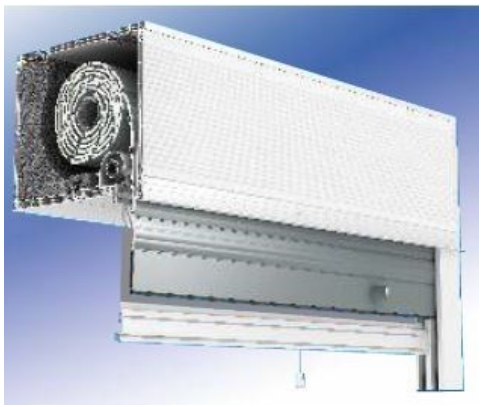

Un volet roulant à vos dimensions SUR MESURE

- ***Fabrication sur mesure.***
- ***Large choix de couleurs sans plus-value***
- ***Lames Aluminium : 39 mm, 45 mm ou 52 mm***
- ***Lames PVC : 37 mm***
- ***Large choix manœuv motorisation (SOMFY ou NAO)***
- ***Moustiquaire intégr***

GARANTIE 5 ans GARANTIE

- **Composition du**

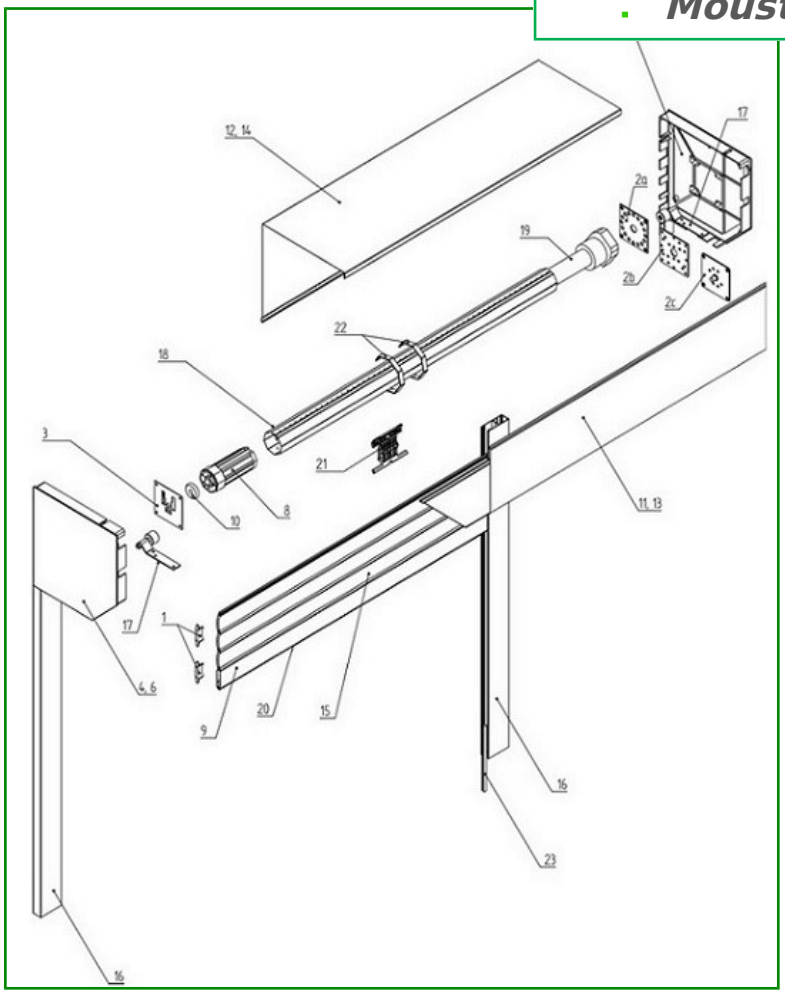

1. clip de finition des lames
2a. Support moteur Somfy
2b. Support moteur NAO
2c. Support moteur court
3. Support tube.
4.5.6.7. Joues latérales
8. Support reglable
9. Lame finale
10. Roulements à billes FI 40
11.13. Coffre - Dessous
12.14. Coffre - Dessus
15. Lames
16. Rail de guidage
17. Pièce pour l'alimentation gauche et droite
18. Axe octogonal
19. Moteur
20. Arrêt caoutchouc sur la lame finale
21. Anti-relevage
22. Anneaux pour anti-relevage
23. Joint à brosse

- **Hauteur du coffre en fonction de la hauteur du volet roulant**

Moteur Ø 40, axe Ø 40 :

Le moteur de diamètre 40 permet d'utiliser un axe de diamètre inférieur afin de diminuer l'enroulement du tablier donc la taille du coffre.
Idéal pour des volets roulants rénovation en pose entre tableau, la taille du coffre est réduite, ce qui diminue l'encombrement devant la fenêtre.
C'est une solution valable pour des largeurs de volet roulant allant jusqu'à 2 m. Au delà les puissances moteurs délivrables en diamètre 40 mm sont trop faibles. Il faudra passer à un moteur de diamètre 60.

Hauteur du coffre	**Lames ALU 39 mm** (largeur: 0.35 m – 2m max.)	**Lames PVC 37 mm** (largeur: 0.35 m – 1.6m max.)
	Hauteur max. du volet	**Hauteur max. du volet**
137 mm	152 cm	161 cm
165 mm	250 cm	271 cm
180 mm	306 cm	336 cm
205 mm	394 cm	386 cm

Moteur Ø 60, axe Ø 60 :

Le moteur de diamètre 60 permet de fabriquer la plupart des volets roulants.
Un peu moins cher que le moteur en diamètre 40, il se décline de la plus petite puissance à la plus grande.
La surface de fabrication maximale du volet roulant n'étant plus déterminée par la limite du moteur mais par la largeur maximale des lames et l'enroulement du tablier.

Lames Aluminium :

Hauteur du coffre	**Lames ALU 39 mm** (largeur: 0.35 m – 2.5 m max)	**Lames ALU 45 mm** (largeur: 0.35 m – 3 m max)	**Lames ALU 52 mm** (largeur: 0.35 m – 3,7 m max)
	Hauteur max. du volet	**Hauteur max. du volet**	**Hauteur max. du volet**
137 mm	126 cm	X	X
165 mm	236 cm	163 cm	138 cm
180 mm	294 cm	214 cm	196 cm
205 mm	398 cm	294 cm	270 cm

Lames PVC :

Hauteur du coffre	**Lames PVC 37 mm** (largeur: 0.35 m – 1,6 m max)	**Lames PVC 40 mm** (largeur: 0.35 m – 3 m max)
	Hauteur max. du volet	**Hauteur max. du volet**

137 mm	154 cm	X
165 mm	234 cm	159 cm
180 mm	302 cm	197 cm
205 mm	383 cm	272 cm

- ## Taille du coffre en fonction des différentes hauteurs

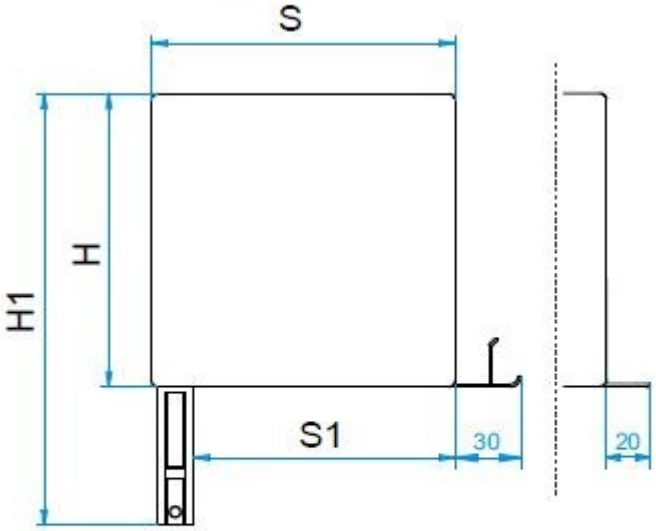

	S	S1	H	H1
137	138	119	138	203
165	166	147	166	231
180	181	162	181	246
205	206	187	206	271

- ## Caractéristiques des lames

Lames ALU **39 mm**

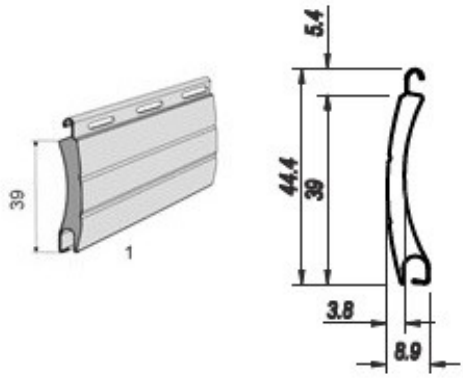

Coloris disponibles

Lames ALU **45 mm**

Coloris disponibles :

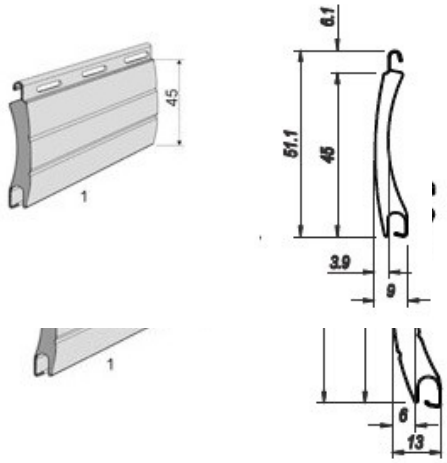

Lames ALU **52 mm**
<u>Coloris disponibles :</u>

Lames PVC **<u>Coloris disponibles :</u>**

37 mm **40** **mm**

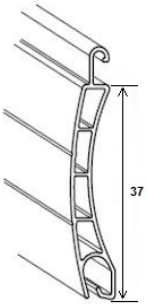

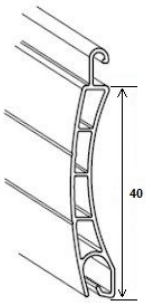

- **<u>3 types de coulisses</u>**

Rénovation 53 mm x 22 mm **Rénovation 66 mm x 26 mm**

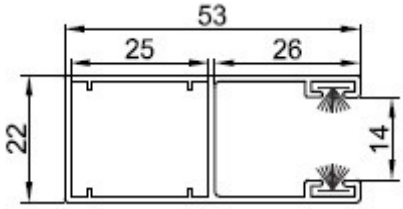

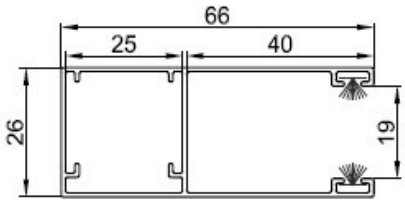

Avec ailes de recouvrement

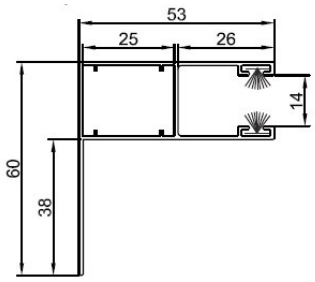

- ## Type de pose disponible

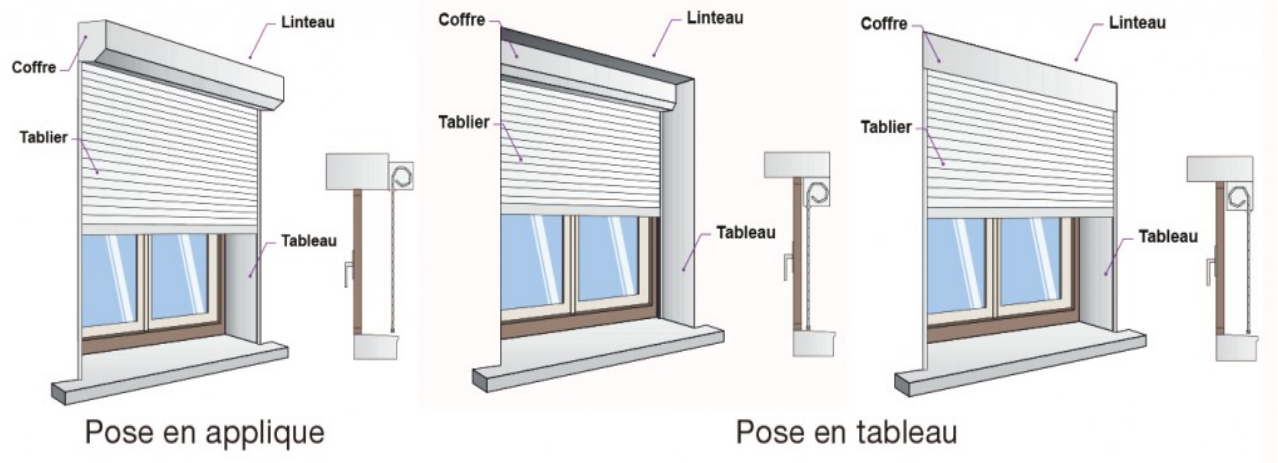

- ## Options :

Cache coulisses :

- Cache coulisse simple est idéal pour les volets à coffre pan coupé afin de cacher les fixations.

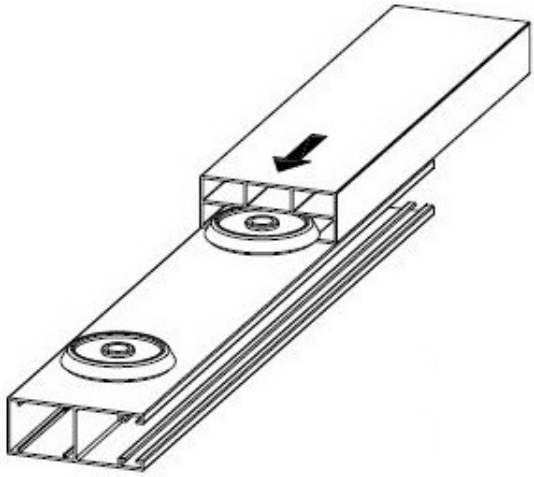

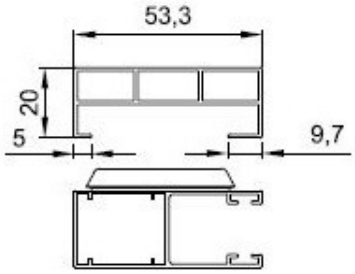

- Cache coulisse double est idéal pour les volets à coffre pan coupé afin de cacher les fixations.

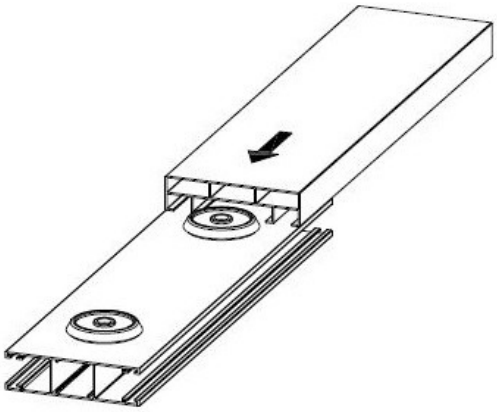

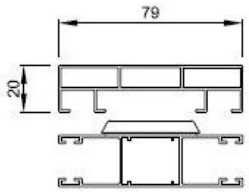

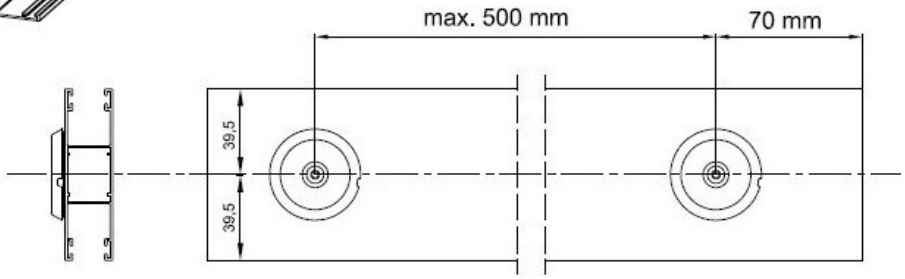

Moustiquaire intégrée au volet roulant

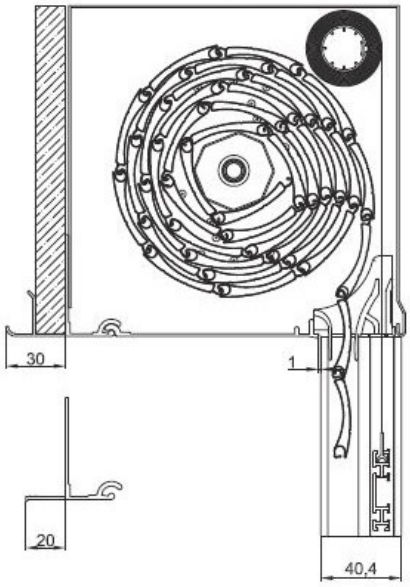

- **Manœuvre**

RADIO

FILAIRE

TREUIL

TIRAGE DIRECT

SANGLE