NAO
Nouvel Art d'Occulter

(F) MANUEL D'INSTALLATION ET MAINTENANCE

(F) PORTE SECTIONNELLE

CERTIFICATION CE

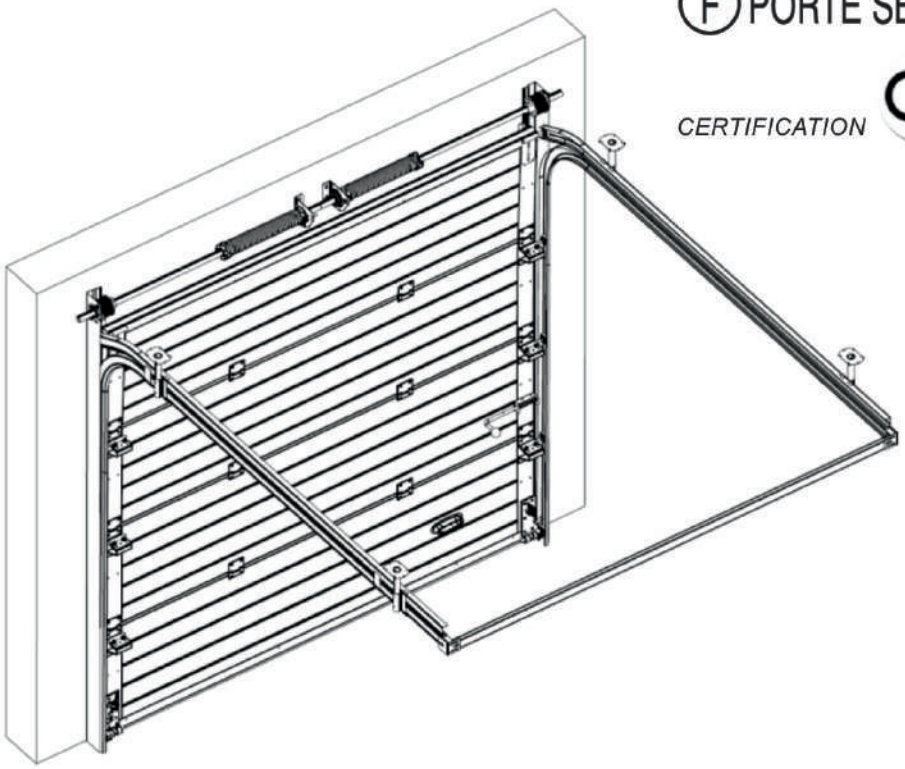

(F)

2	Consignes génerales de securité
3	Emballage vérification
4	Schéma géneral de la porte
5	Préparation pour le début de l'installation
5	Fixation des montants verticaux
6	Préparation et installation de l'arbre de torsion
7	Fixation des montants horizontaux
8	Fixation des supports
8/9	Installation des panneaux
10	Installation des omegas sur les panneaux
10	Dispositif de securité
11/12	Enroulement du câble en acier
13	Calibrage des ressorts
14	Systéme des ressorts arriéres
15	Finalisation de l'installation de la porte
16	Assemblage de la poignée résidencielle/industrielle
17	Maintenance
18/19	Registre de maintenance
20	Résolution des problèmes

F

CONSIGNES GÉNERALES DE SECURITÉ

Ce manuel d'installation est destiné exclusivement aux professionnels qualifiés. L'installation, le raccordement éléctrique et les réglages doivent être effectués selon les informations techniques et en respectant les normes en vigueur.

Lire attentivement les instructions avant de procéder à l'installation du produit. Une mauvaise installation peut être une source de danger.

Les emballages (plastique, polystyrène, etc.) ne doivent pas être abandonnés dans la nature et ne doivent pas être laissés à la portée des enfants. Avant de procéder à l'installation, vérifier la conformité du produit. Ne pas installer le produit à proximité de matières explosives : la présence de gaz ou de vapeurs inflammables représente un grave danger pour la sécurité. Avant d'installer la porte, apporter toutes les modifications structurelles nécessaires, des distances de sécurité, la protection de toutes les zones d'écrasement, de cisaillement, d'entraînement et de danger en général indiquées dans la norme. Vérifier que la structure et supports existant ont la robustesse et la stabilité adaptés. Les dispositifs de sécurité (photocellules, barres palpeuses, arrêt d'urgence, etc.) doivent être installés en tenant compte des normes et directives en vigueur, des critères en fonction de l'emplacement de l'installation, de la logique de fonctionnement du système et des forces dégagés par la porte manuelle ou motorisée. Les dispositifs de sécurité doivent protéger les zones éventuelles d'écrasement, de cisaillement, d'entraînement et de danger en général. Appliquer la signalisation prévue par la norme en vigueur pour localiser les zones dangereuses. Chaque installation doit indiquer de façon lisible les données d'identification de la porte.

Avant de brancher l'alimentation électrique vérifier que le réseau de distribution électrique est compatible avec le matériel. Sur l'alimentation électrique prévoir un commutateur/disjoncteur unipolaire avec une distance d'ouverture des contacts égale ou supérieure à 3mm. Vérifier que l'installation électrique a un commutateur différentiel et une protection d'excès de courant appropriés. Brancher la porte à une installation de terre efficace prévue par les normes de sécurité en vigueur. **Le constructeur de la porte décline toute responsabilité dans le cas ou il serait installé des composants incompatibles au produit**. En cas de réparation, de remplacement ou de maintenance des produits, **utiliser exclusivement des pièces originales VALPORTAS.**

L'installateur doit fournir tous les renseignements concernant le fonctionnement automatique ou manuel et de la manœuvre de secours de la porte et remettre le mode d'emploi à l'utilisateur.

ATTENTION : les données contenues dans ce manuel ont été écrites et contrôlées avec le maximum d'attention, néanmoins VALPORTAS ne peut assumer quelconque responsabilité en cas d'eneurs, d'oublis ou d'exigences techniques particulières et/ou de graphiques et dessins.

VALPORTAS SE RESERVE LE DROIT DE MODIFIER LE CONTENU DE CE MANUEL SANS AVERTISSEMENT PRÉALABLE.

Ⓕ EMBALLAGE • VÉRIFICATION

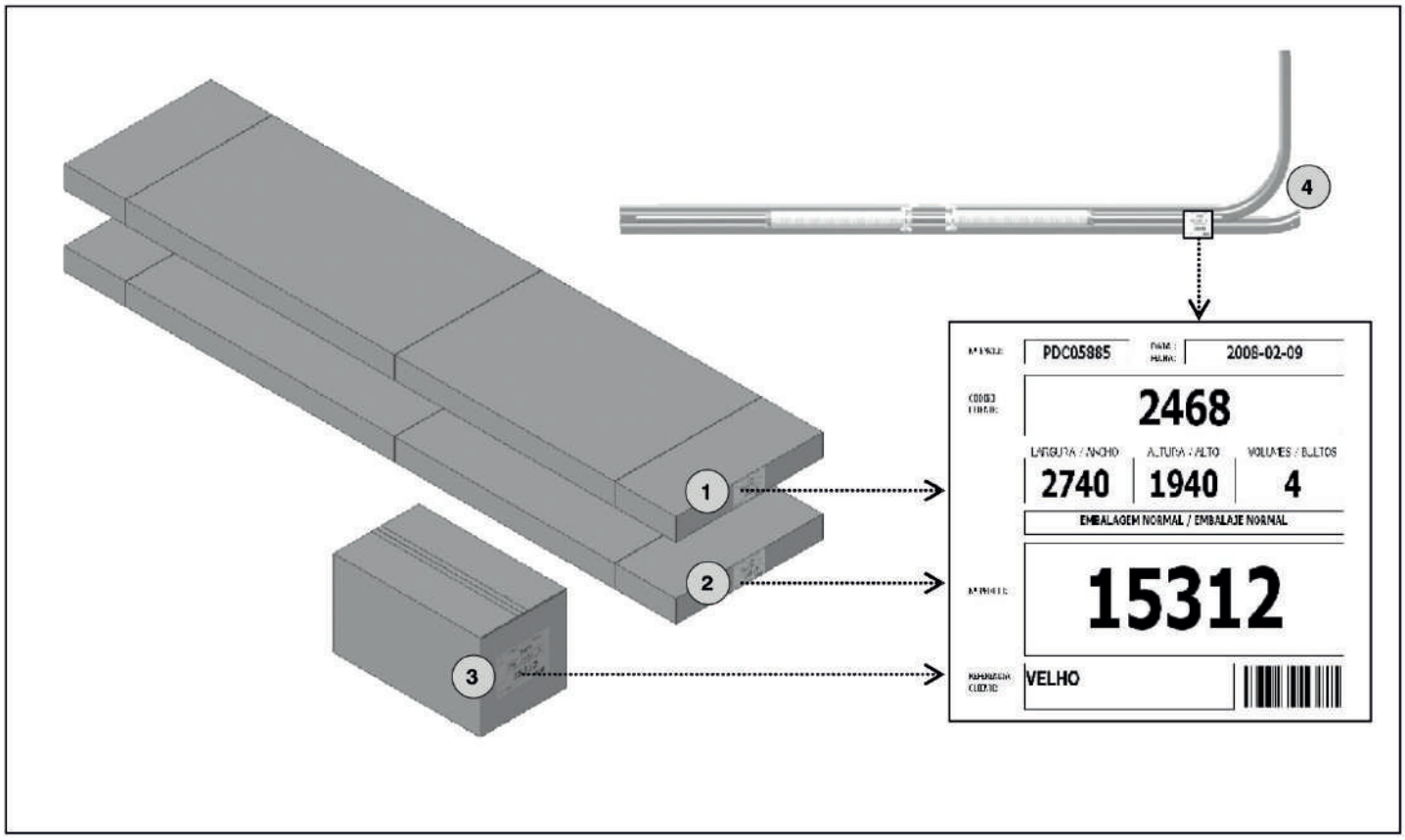

Ⓕ

NAO VOUS CONSEILLE DE VÉRIFIER TOUT LE MATÉRIEL LIVRÉ AVANT DE COMMENCER L'INSTALLATION.

Tous les colis sont identifiés avec une étiquette désignée par « PRODUIT FINI». Su cette étiquette sont indiqués les coordonnées du Client et le numéro de série . Nous vous conseillons de vérifier si ces numéros sont les mêmes sur toutes les étiquettes et s'ils correspondent à votre numéro de Client VALPORTAS.

VÉRIFICATION DES COLIS LIVRÉS
1 et 2 - Ensemble de Panneaux
3 - Boîte d'accessoires
4 - Rails, axe et ressorts

VÉRIFIER QUE LES COLIS NE PRÉSENTENT AUCUN TYPE DE DEFAUT; Exemple: Emballages endommagés, panneaux abîmés. Boîtes ouvertes, rails déformés, etc.

ATTENTION: QUAND LE PRODUIT EST LIVRÉ PAR LE TRANSPORTEUR LE CLIENT DEVRA VÉRIFIER LA CONFORMITE DE LA LIVRAISON ET INDIQUER SUR LA FEUILLE DE ROUTE DU TRANPORTEUR (DANS L'EMPLACEMENT DES RESERVES) LES IRRÉGULARITÉES EVENTUELLES SANS LE RESPECT DE CETTE PRO-CÉDURE VALPORTAS DECLINE TOUT TYPE DE RESPONSABILITES.

Ⓕ SCHÉMA GÉNERAL DE LA PORTE

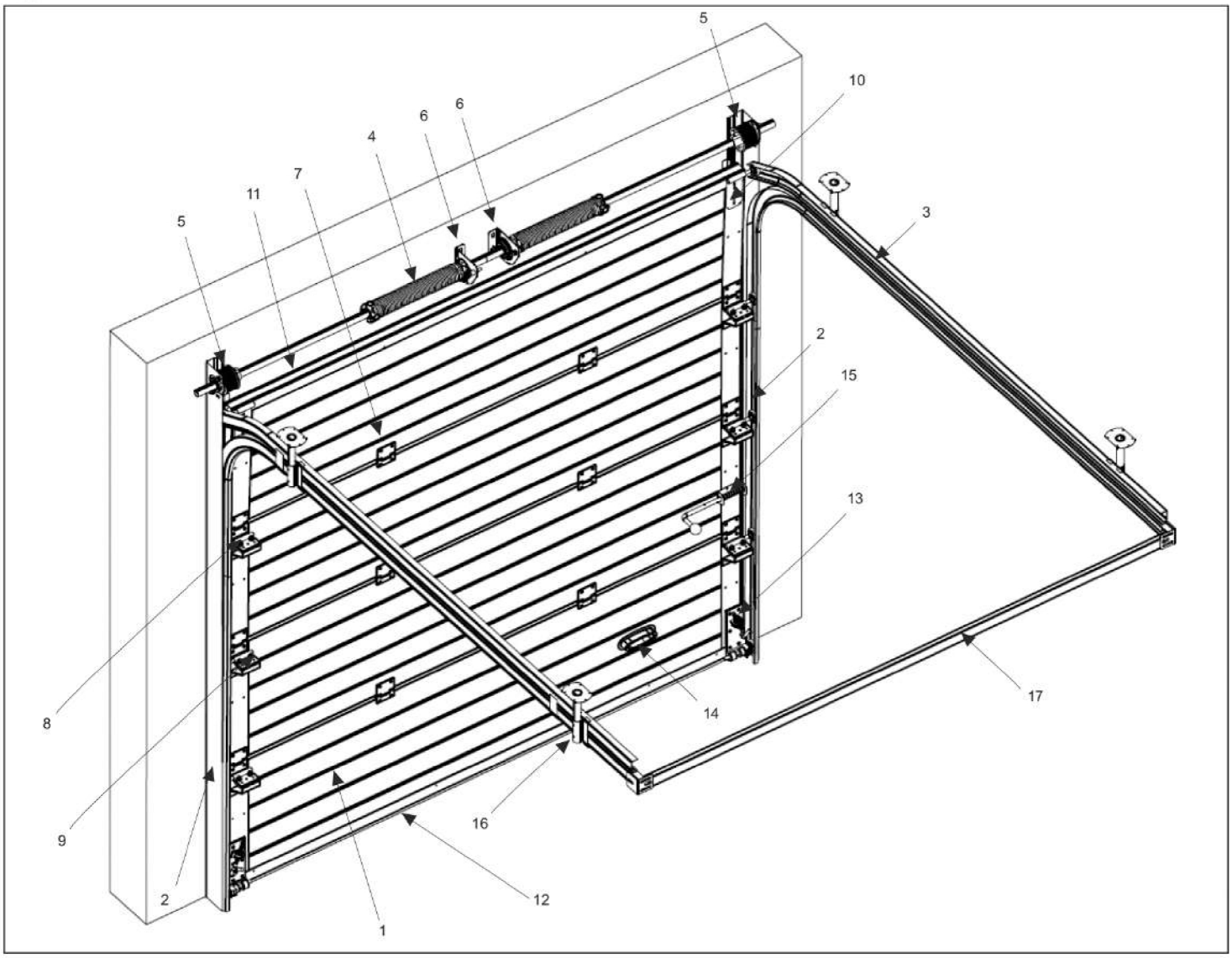

Ⓕ

LÉGENDE

1 - Panneaux
2 - Rail Vertical
3 - Rail Horizontal avec Courbe et Renfort
4 - Ensemble de Ressort
5 - Tambour
6 - Dispositif de Sécurité du Ressort
7 - Charnières
8 - Charnière Latérale
9 - Support et Roulement
10 - Joint d'étanchéité Lateral
11 - Joint d'étanchéité du Haut
12 - Joint d'étanchéité du Bas
13 - Support de Câble en Acier
14 - Poignée Emboutie
15 - Verrou
16 - Support
17 - Barre d'écartement (en option)

Ⓕ PREPARATION POUR LE DÉBUT DE L'INSTALLATION

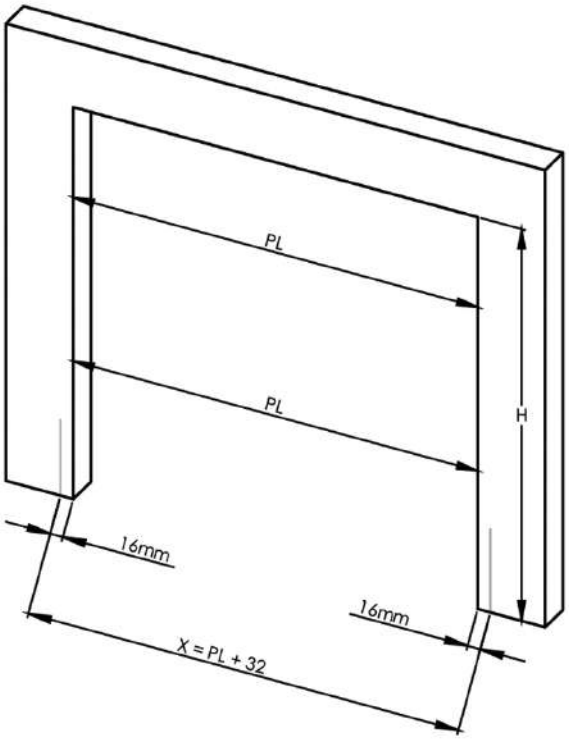

AVANT DE COMMENCER L'INSTALLATION DE LA PORTE SUR LE LIEU, VOUS DEVEZ:

1.º - Vérifier si les dimensions d'ouverture de passage "PL" et "H" sont conformes au bon de commande.

2.º - Vérifier le niveau du sol.

3.º - Vérifier si les écoinçons et le linteau se trouvent sur le même plan et s'ils ne présentent pas de surface irrégulière.

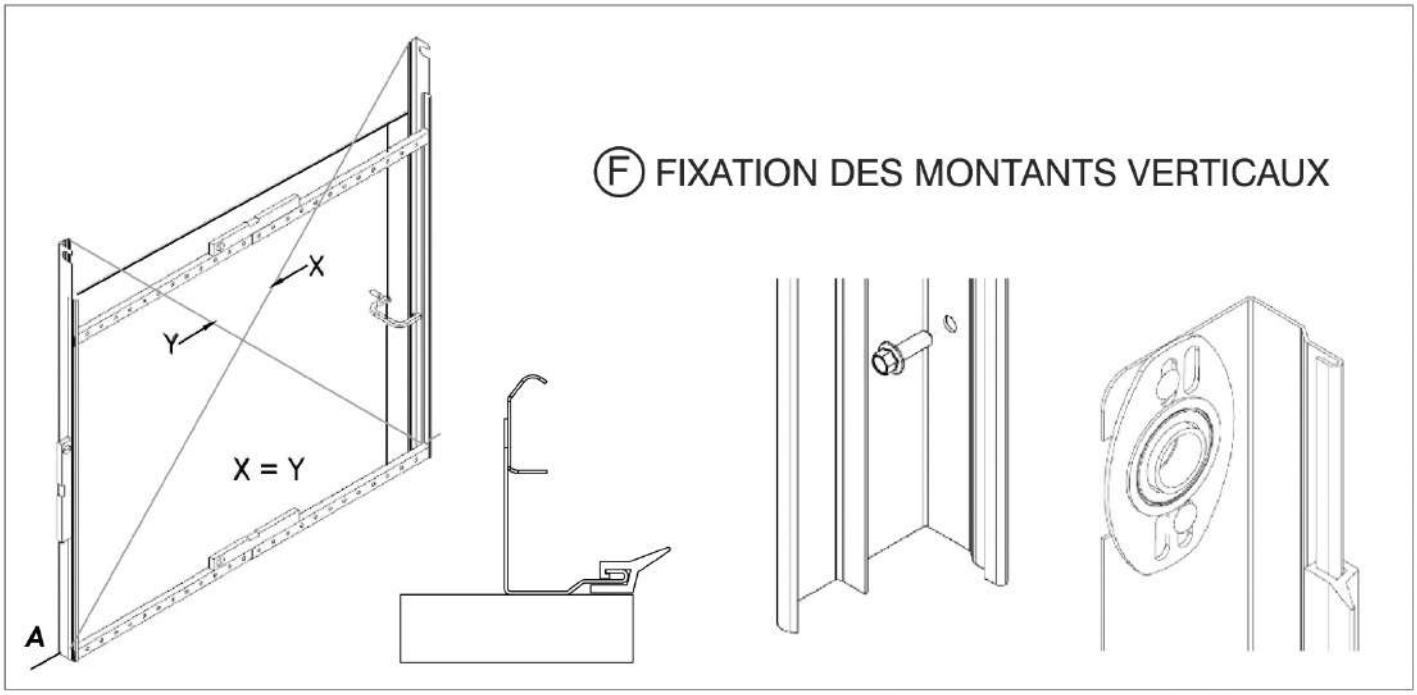

Ⓕ FIXATION DES MONTANTS VERTICAUX

1.º - Positionner le rail gauche sur le point "A" et le fixer sur l'espace lateral, surtout vérifier qu'elle reste correctement sur sa verticalité.

2.º - Positionner le rail droit en utilisant la pige comme gabarit entre les rails.

3.º - Fixer les rails sur le mur ou la structure avec des vis et chevilles adaptées.

ATTENTION:

Fixer les rails verticaux en utilisant tous les trous existants sur les rails.

Ⓕ PRÉPARATION ET INSTALLATION DE L'ARBRE DE TORSION (AXE)

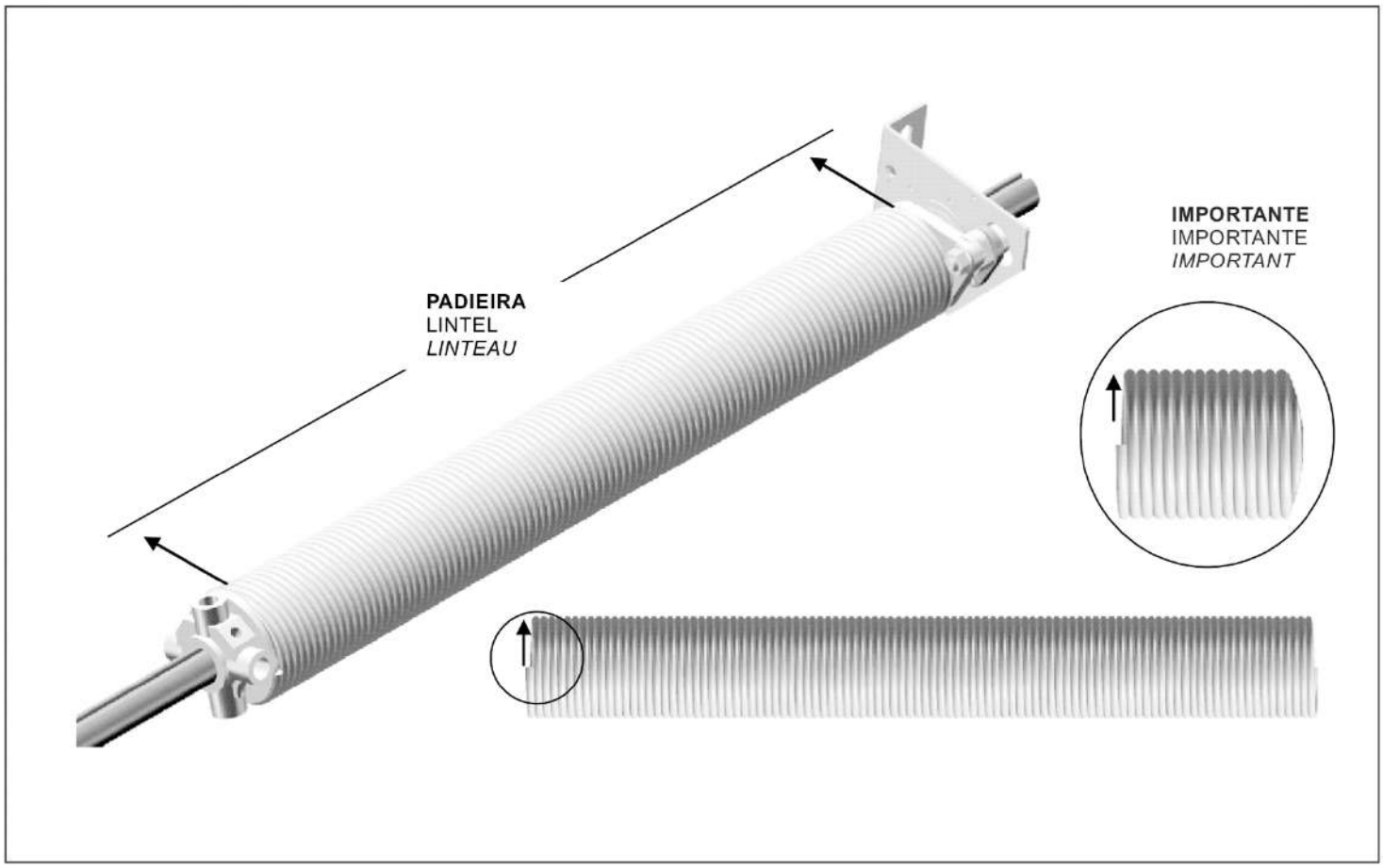

1.º - Avant de commencer la fixation de l'axe, il faut préparer et positionner les composants, en mettant le ressort noir du côté droit et le ressort rouge du côté gauche (vue intérieure).

ATTENTION:

Si les ressorts n'ont pas de couleur, il faut voir où termine le fil du ressort et vérifier s'il est mis conformément la figure ci-dessus.

2º - Engager l'axe dans les roulements des rails verticaux.

3.º - Fixer la rondelle de blocage sur l'axe en veillant à la position de la dent de blocage du dispositifs. Visser les ressorts sur les dispositifs de sécurité.

4.º - Régler les roulements et visser définitivement.

5.º - Serrer les deux vis, une à l'interieur de la rainure de l'axe et l'autre à l'exterieur de l'axe.

Ⓕ FIXATION DES MONTANTS HORIZONTAUX

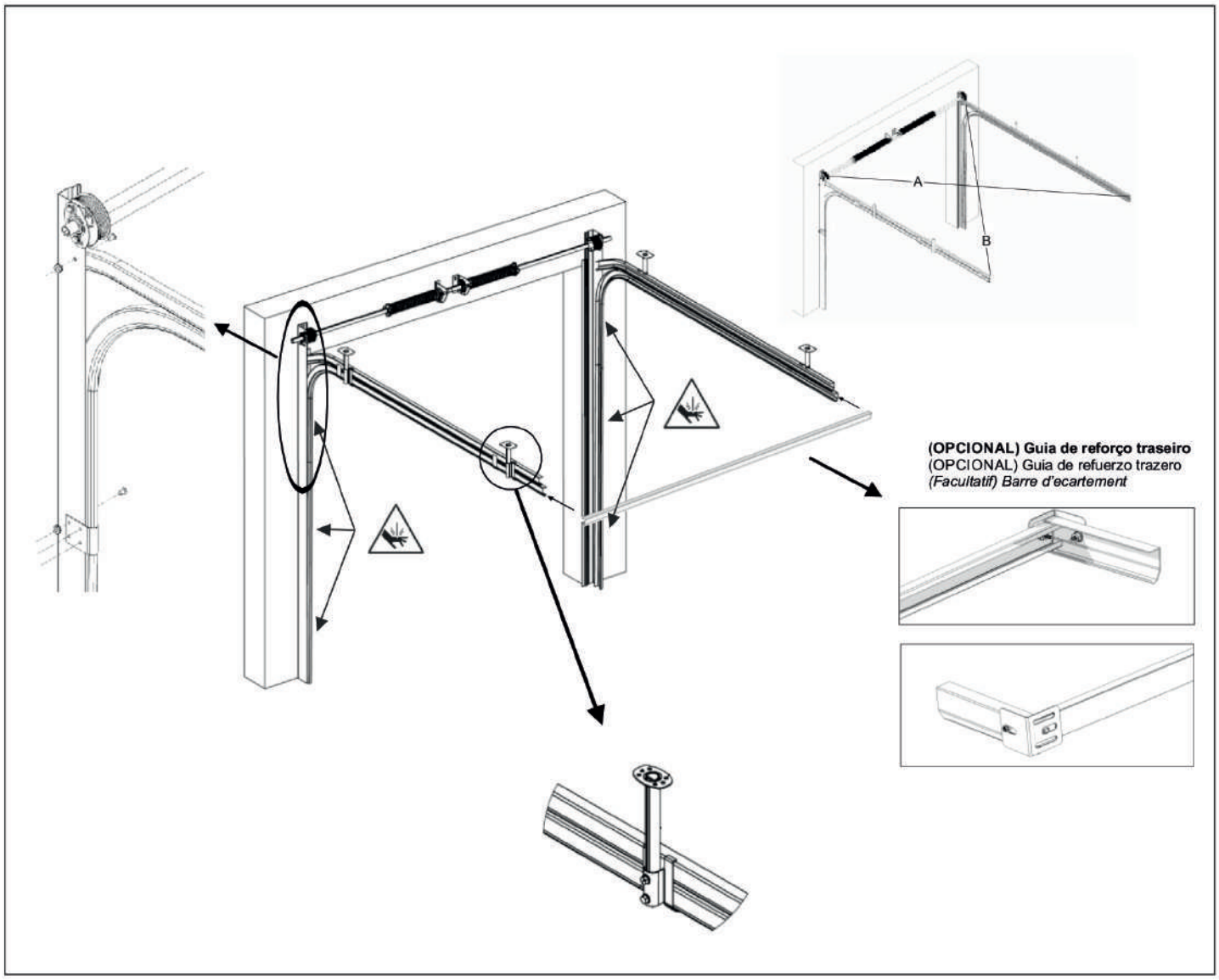

1.º - Préparer les supports L.

2.º - Fixer les rails horizontaux aux rails verticaux, en utilisant les trous existants.

3.º - Fixer les rails horizontaux à l'aide des supports, en les fixant au plafond tout en vérifiant si les guides horizontaux sont placés sur un plan horizontal.

4.º - Compléter la fixation en vérifiant les **diagonales A e B.**

ATTENTION:

Il faut s'assurer que la fixation des montants horizontaux soit solide et durable en considérant le poids des panneaux.

(F) FIXATION DES SUPPORTS

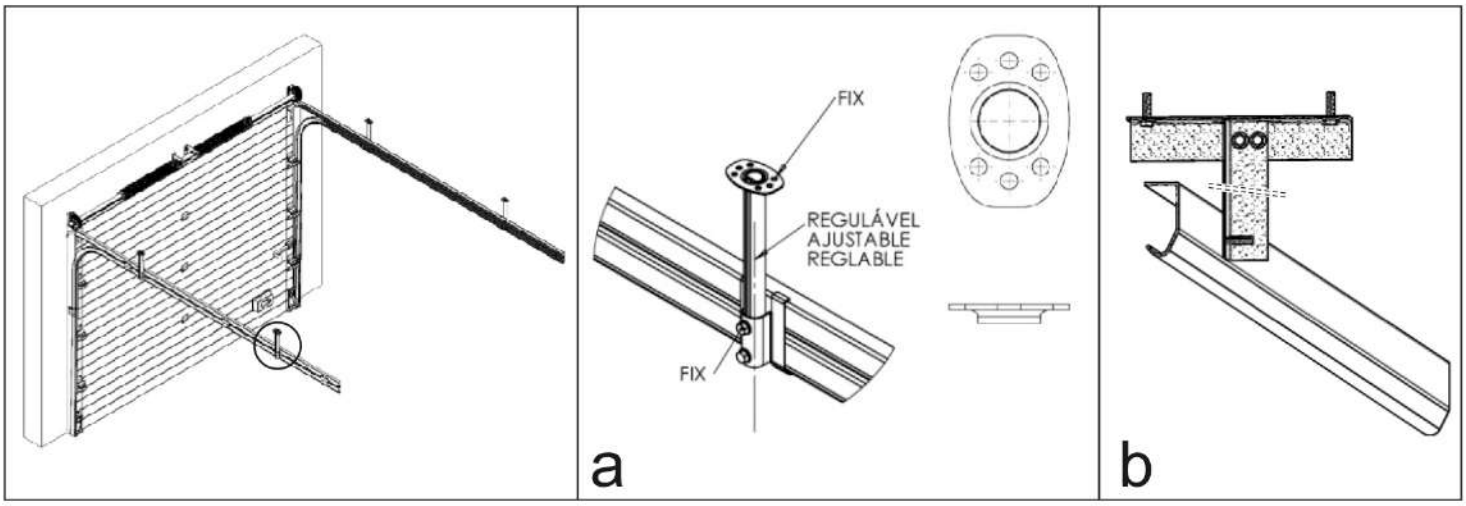

a) Pour linteau jusqu'a 299mm

b) Pour linteau de plus de 300mm

1.º - Fixer les montants horizontaux aux rails verticaux en utilisant les trous existants.

2.º - Fixer les rails horizontaux aux suspensions, sans serrer définitivement et marquer les perforations à effectuer au plafond (6 trous), vérifier qu'il s'agit d'un plan horizontal.

3.º - Percer et placer les chevilles.

4.º - Fixer le support en utilisant les 6 vis fournies.

5.º - Ajuster la hauteur et serrer à l'aide des vis fournies le support des rails sur l'axe vertical.

(F) INSTALLATION DES PANNEAUX

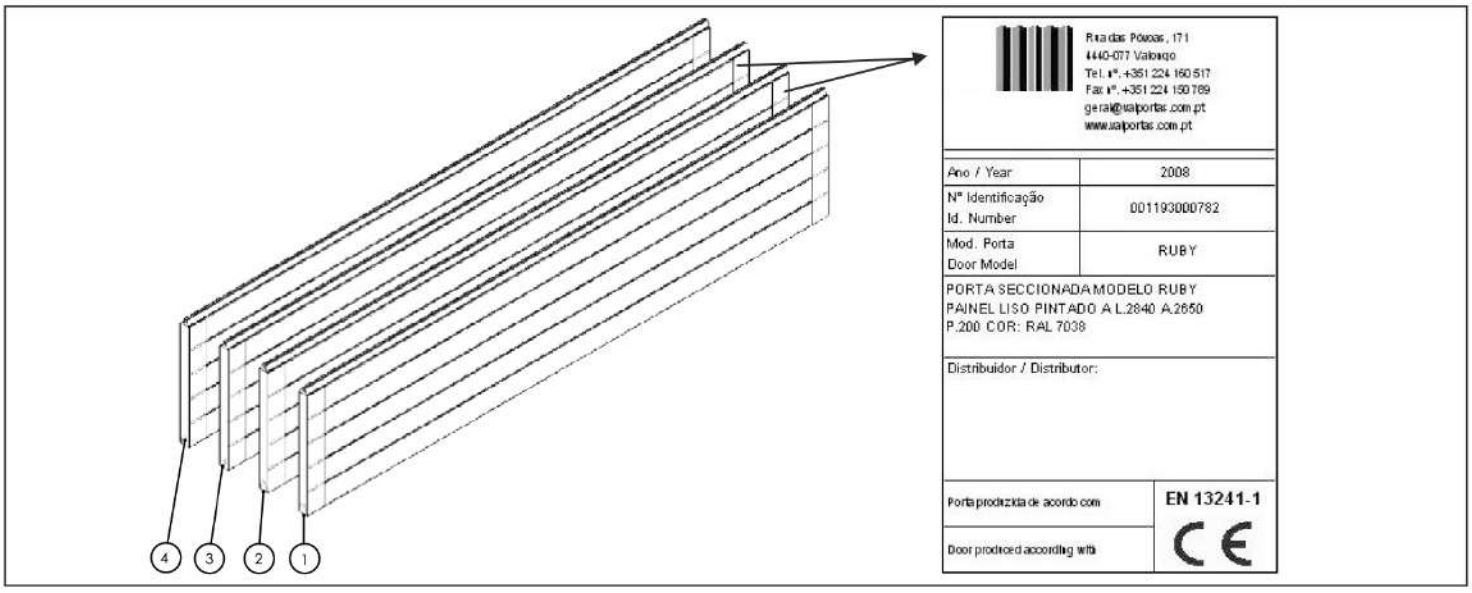

Ⓕ INSTALLATION DES PANNEAUX

1º - Préparer les panneaux pour l'installation en les retirant de l'emballage, la séquence des numéros indique l'ordre de montage, à partir du panneau nº 1.

2º - Les trous sont faits en usine. Les vis devront être fixées avec un tournevis avec une force comprise entre 1,7 et 2,0 Kgf.

3º - Avant de commencer à placer les panneaux sur les rails, fixer sur tous les panneaux (sauf le supérieur) les charnières latérales sur la partie supérieure de chaque panneau.

4º - Placer le panneau numéro 1 dans le passage libre. Monter les roulements sur les charnières latérales (préalablement fixées) et serrer le support de façon à ce que le panneau ait un léger espace.

5º - Engager le câble dans le roulement et l'ensemble dans le support inférieur. En suite insérer le roulement sur le guide vertical, pousser lentement le panneau et terminer la fixation du support.

6º - Engager l'extrémité des deux câbles dans les encoches des tambours sans les tendre, comformément au schéma.

7º - Installer les panneaux en restant dans l'ordre (1,2,3,4...), en les engageants dans les rails verticaux avec les roulements des supports latéraux, schéma.

8º - Fixer les charnières intermédiaires avec les vis, dans les trous pré-percés par Valportas

9º - Pendant la fixation du panneau supérieur vous devez régler la charnière supérieur de façon à ce que le panneau soit complètement dans le plan vertical appuyé contre le joint d'étanchéité vertical, selon schéma.

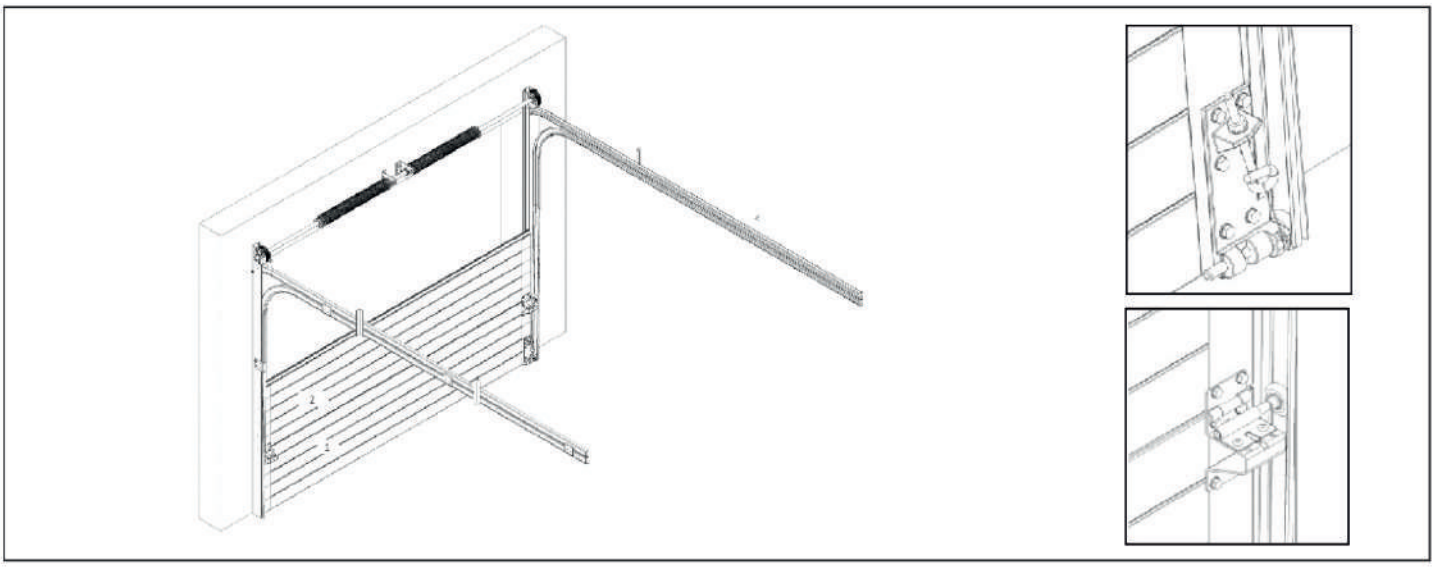

Ⓕ PLACEMENT DES OMEGAS DANS PANNEAUX

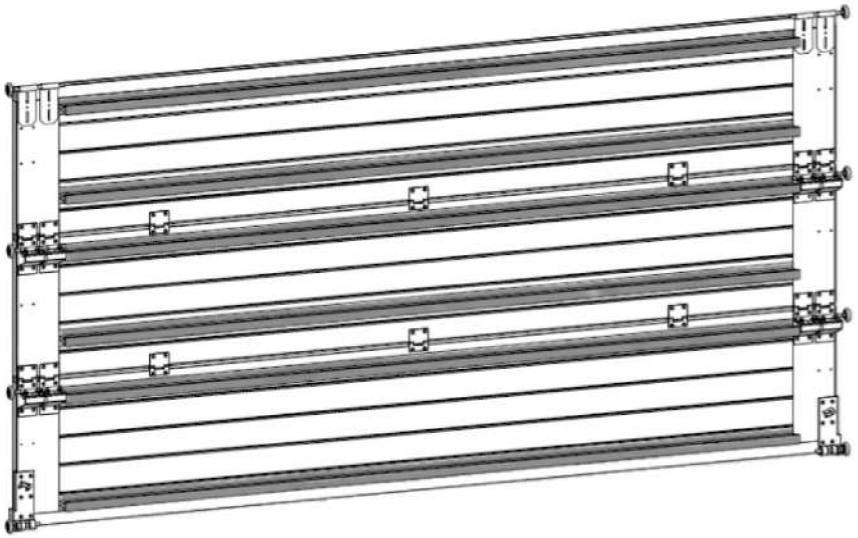

2 Omegas par panneau

Ⓕ Le placement des Omégas doit être fait selon les figures ci-contre, dans le cas ou il sera nécessaire d'un ou deux Omegas par panneau.

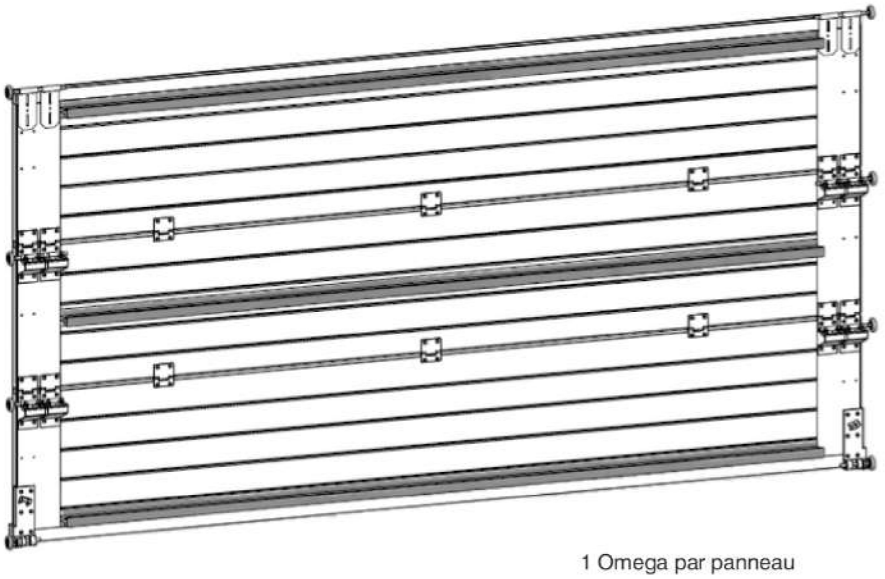

1 Omega par panneau

Attention:

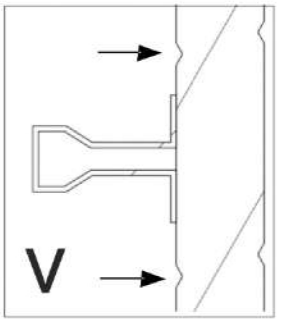

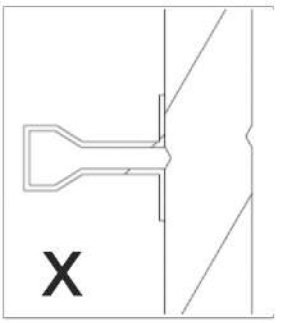

Ⓕ DISPOSITIF DE SECURITE (Pour porte industrielle à partir de 3000mm de hauteur)

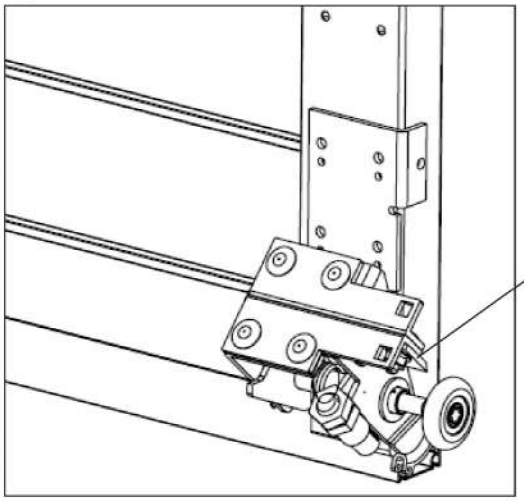

Lame

ATTENTION: Si ce dispositif est déclenché, la **Lame** doit être remplacée.

(F) ENROULEMENT DU CÂBLE EN ACIER SUR LE TAMBOUR NORMAL

Serre Câble (rond)

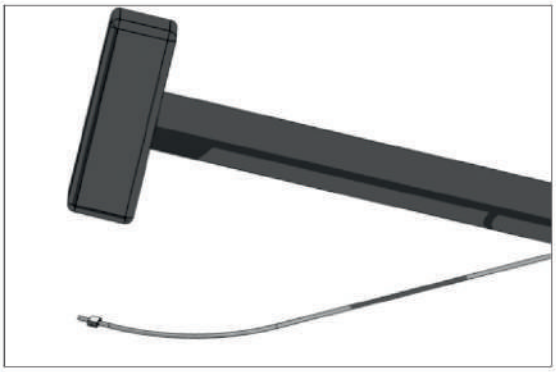

(F)

1. Placer le serre câble(rond) sur l'extremité libre du câble en acier et avec un marteau et aplatir le serre câble.

2. Placer l'extremité du câble sur le régulateur du support roulette inferieur de la porte.

3. Placer l'autre extremité du câble en acier sur la fente du tambour et faire un tour complet.

ATTENTION
Le câble doit être bien étiré.
Le câble en acier devra passer entre le rail L et le haut du panneau, sans les toucher.

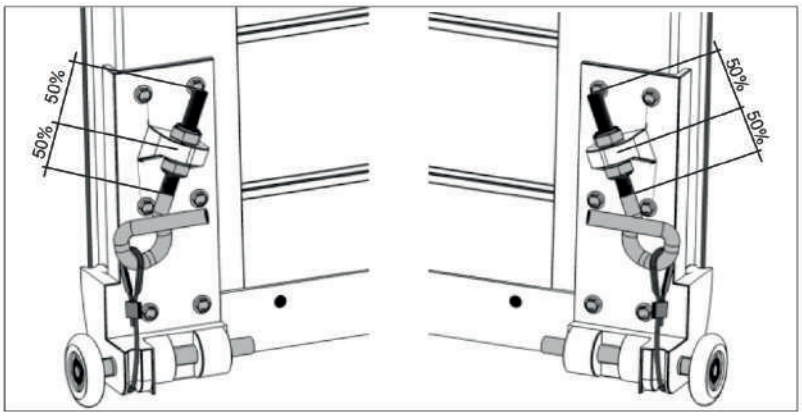

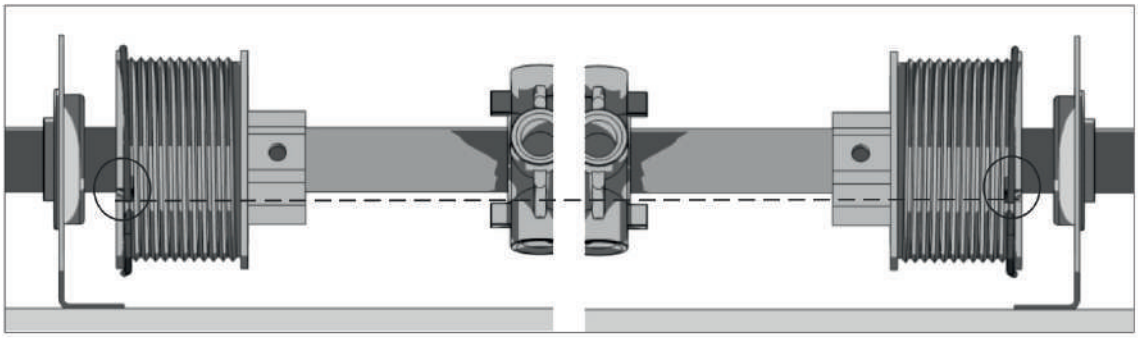

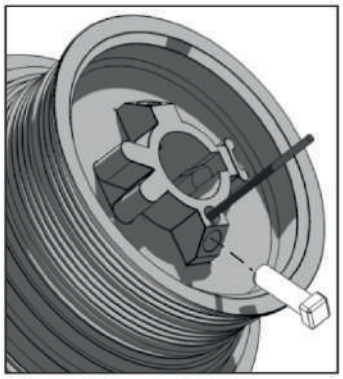

(F) Il existe des modèles d'enrouleur qui sont déjà perforés, pour placer le câble en acier et ensuite serrer avec la vis.
Dans ce cas il n'est pas necessaire d'avoir le serre câble (rond).

Ⓕ ENROULEMENT DU CÂBLE POUR LES SEMI-HAUTEURS

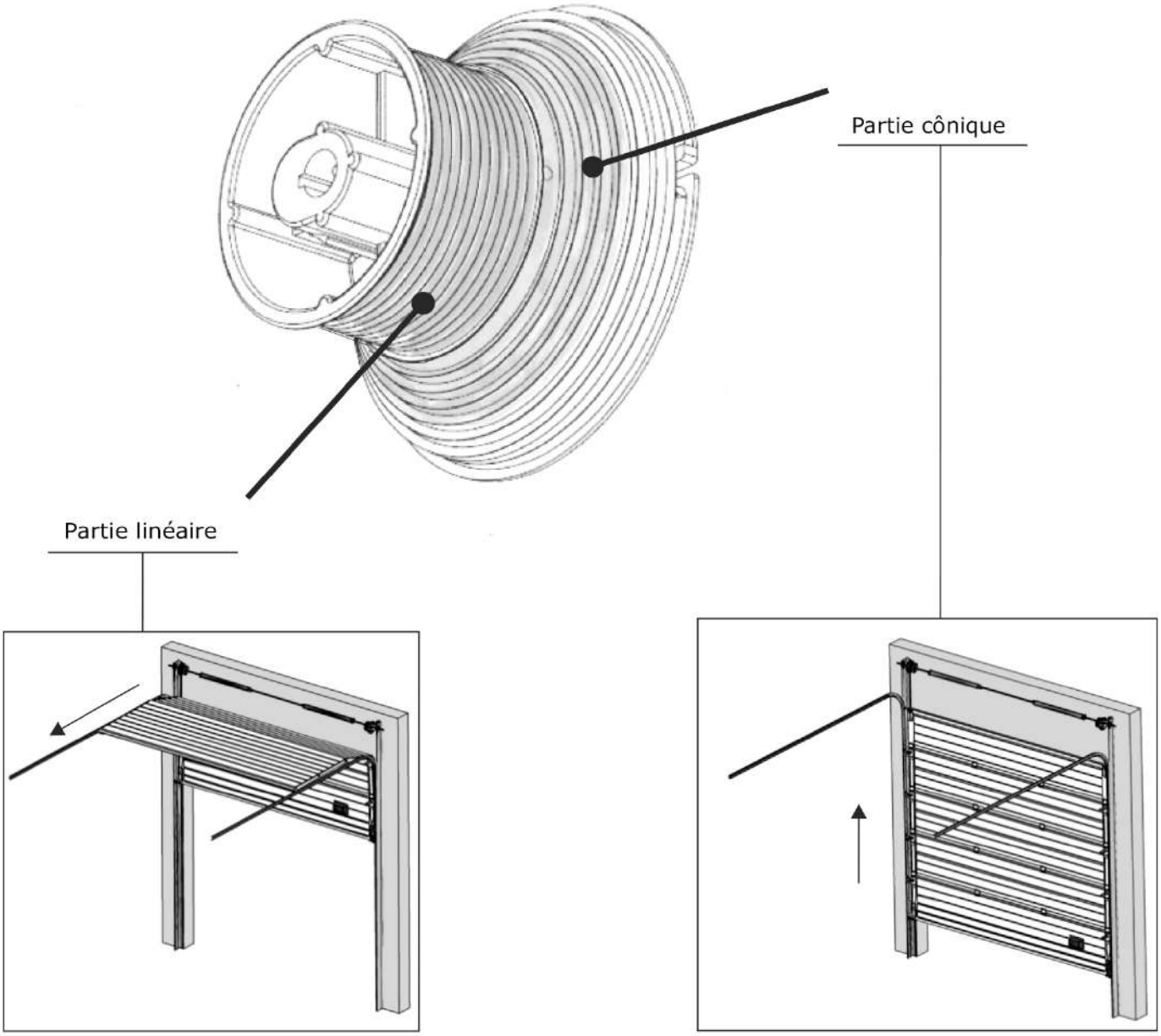

Pour mettre le câble en acier sur le linteau semi-élevé vous devez suivre les étapes suivantes:

1. Marquez sur la partie en cônique du tambour l'endroit où termine le câble correspondant á la l'hauteur du linteau, celle-ci commence sur la partie inferieure du cône, en enroulant de bas en haut - tout ce qui reste sur la partie cônique du dessin.

2. Après avoir déterminé le point ou termine le câble, commencer à enrouler celui-ci depuis la partie cônique jusqu'à la partie linéaire.

Ⓕ CALIBRAGE DES RESSORTS

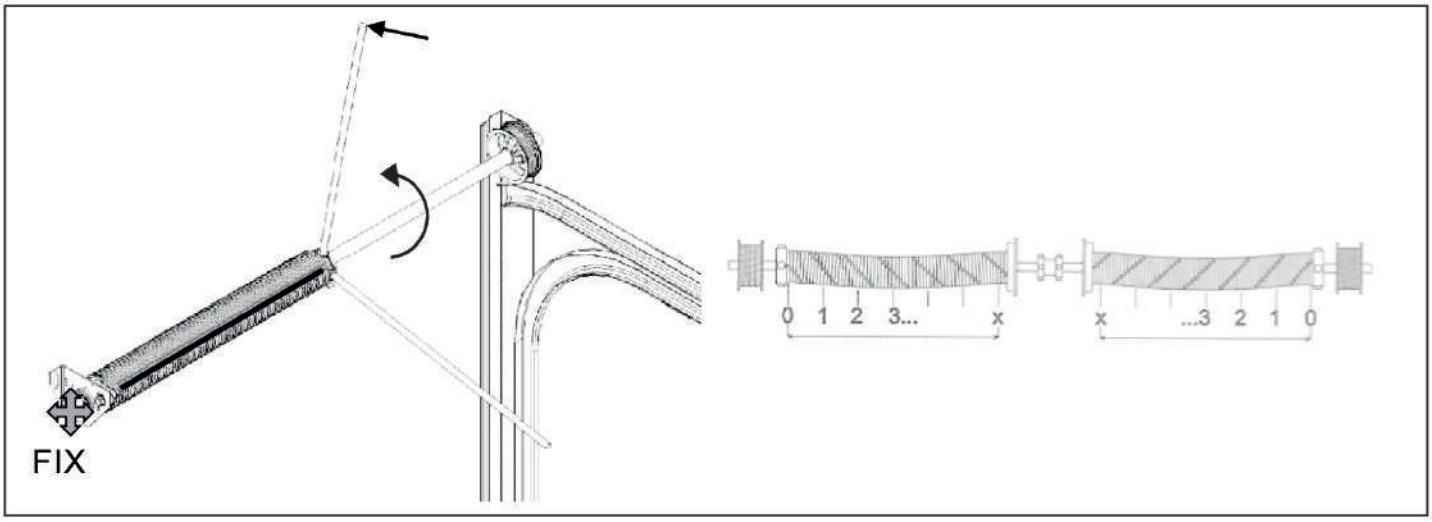

1.º Enrouler les câbles en acier dans les tambours de façon à ce qu'ils restent tendus et serrer les vis de fixation des tambours à l'axe. Il faut que les deux câbles aient une tension aussi équivalente que possible (Si vous nécessitez de régler la tension des câbles, vous pouvez le faire en utilisant les supports réglables de câble).

ATTENTION: L'alignement des rainures des tambours doit être identique des deux côtés.

2º -Bloquer la rotation de l'axe avec une pince de pression tout en traçant une ligne de référence sur le ressort.Si possible ouvrir un peu les ressorts.

3º - Tendre les ressorts de compensation à l'aide de barres de 12mm de diamètre et d'une longueur de 300-400mm, placées dans les logements prévus de l'embout de ressort «A », selon schéma

ATTENTION : Cette opération doit être effectuée par des spécialistes. **Ne jamais effectuer l'opération en lâchant les deux barres en même temps. Exécuter l'opération de tension des ressorts avec la porte totalement fermée.** La tension des ressorts devra être identique, mais afin d'avoir un équilibre précis de la porte, il pourrait être nécessaire d'augmenter ou de diminuer la tension d'un ressort par rapport à l'autre. Bloquer l'ouverture de la porte avec la pince de pression pendant l'opération.

4º - Charger les ressorts dans le sens de la flèche, selon schéma du bas vers le haut.

5º - Le nombre de tours à tendre est indiqué sur l'étiquette de conformité du panneau nº 2

6º - Le nombre de tours doit être vérifié en comptant les ligne diagonales sur le ressort, selon schéma

7º - A la fin de la tension de chaque ressort bloquer l'embout de ressort avec les vis existantes.

8º - Quand cette opération est terminée, vérifier le niveau parfait entre le sol et les rails verticaux.

9º - Retirer les deux pinces de pression de l'axe et libérer la porte.

10º - Vérifier la compensation de la porte, en la soulevant et la fermant sans faire d'efforts.

Une porte bien équilibrée, doit s'arrêter à 500, 1000, 1500 mm du sol sans intervention humaine.

ATTENTION: EFFECTUER CETTE OPERATION AVEC BEAUCOUP DE PRECAUTION ET EN RESPECTANT TOUTES LES NORMES DE SÉCURITÉS.

Ⓕ SYSTÈME RESSORT ARRIÈRE

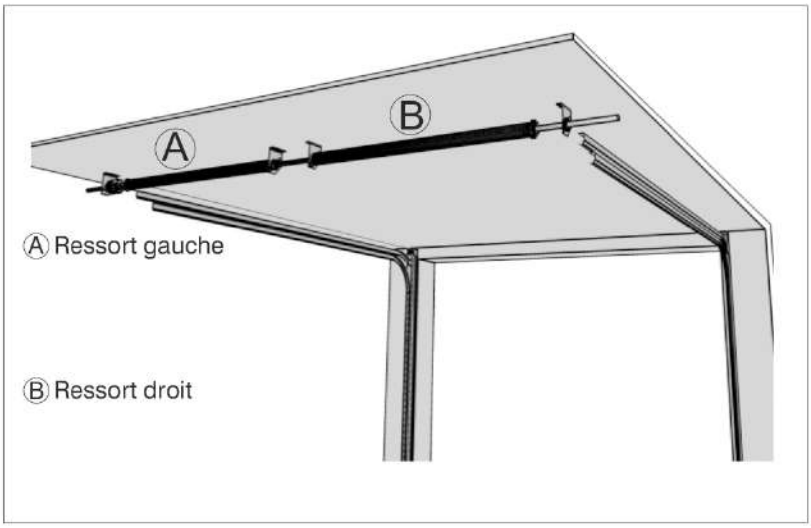

Les ressorts doivent être placés comme indiqué dans la figure ci-contre.

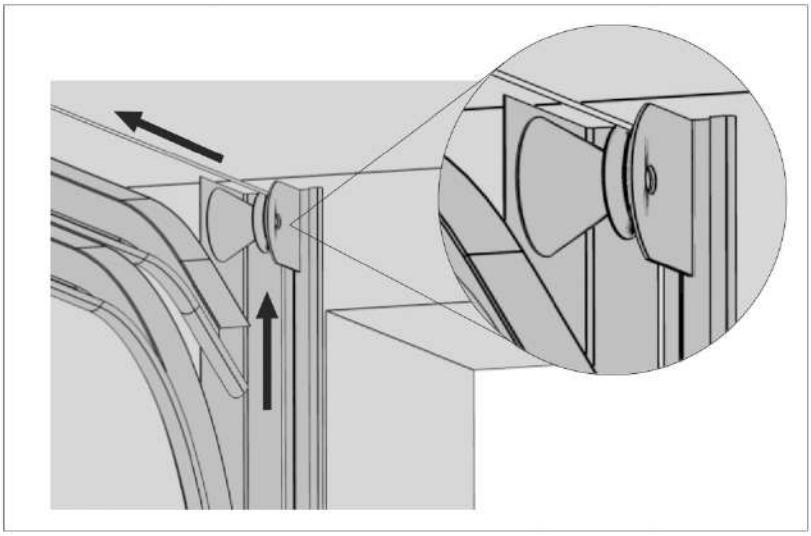

Le câble doit passer sur le palier et se diriger vers une poulie.

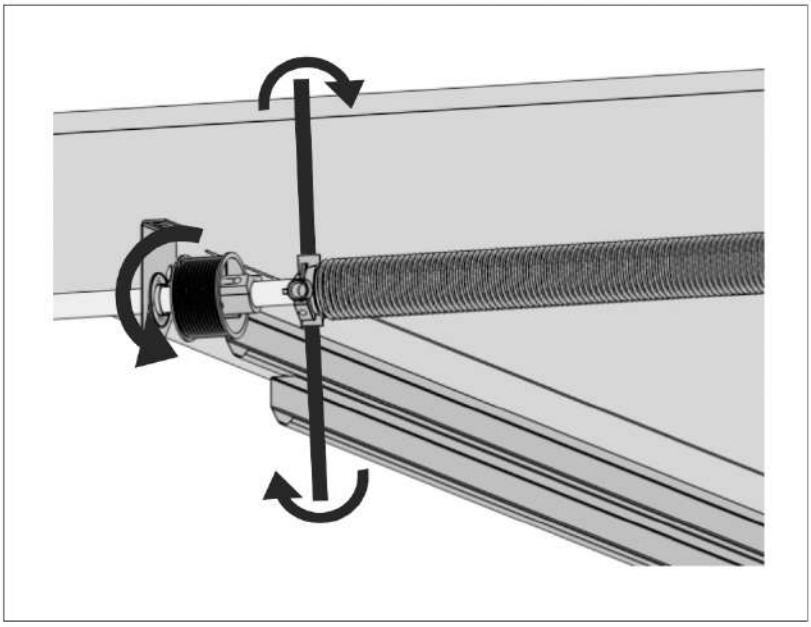

La force des ressorts doit être donnée dans la direction indiquée sur la Figure.

Ⓕ CONCLUSION DE L'INSTALLATION DE LA PORTE

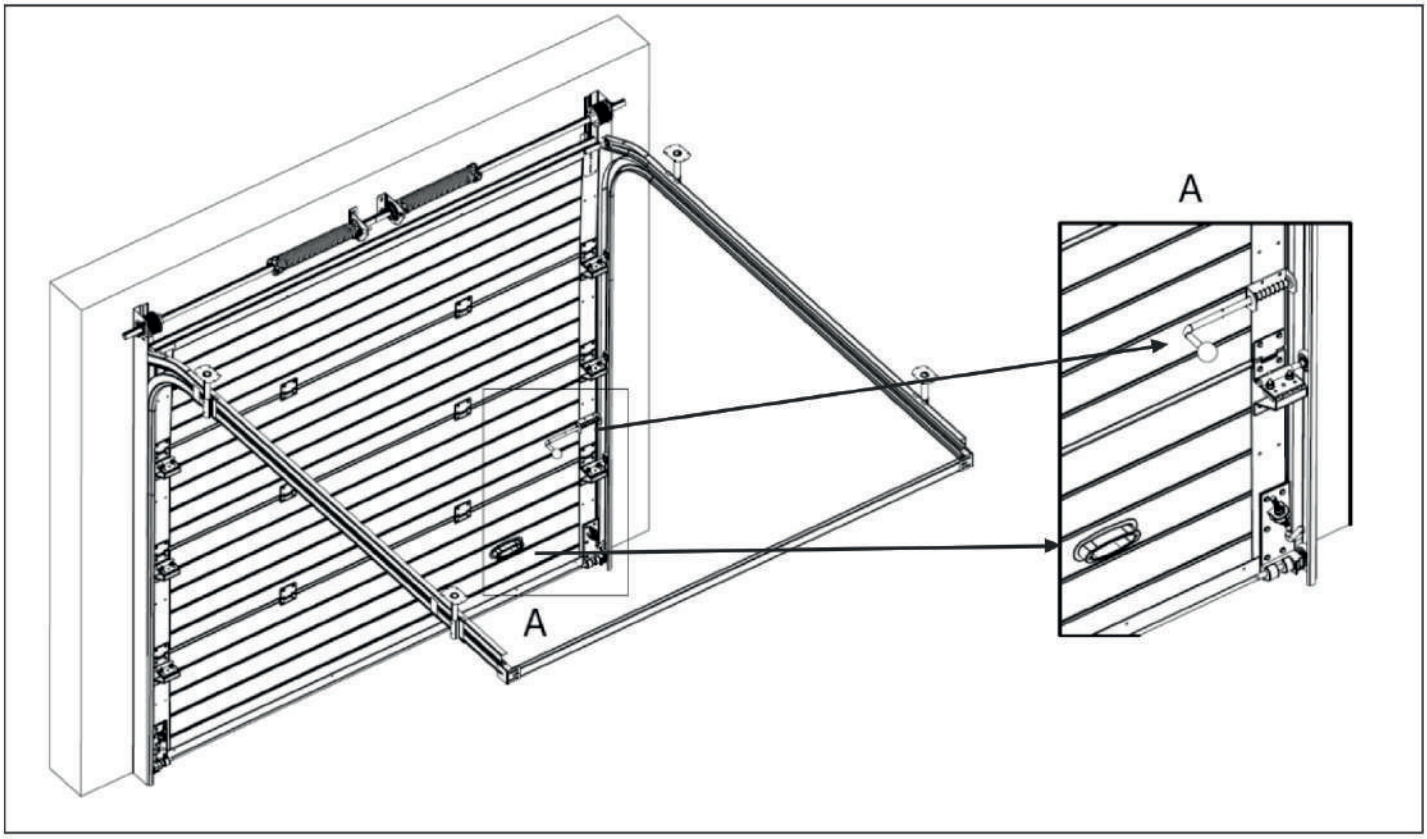

1.º Régler la position des charnières latérales, selon schéma de façon à ce que les roulettes soient libres de coulisser sur les rails sans effort.

Ce reglage est très important pour le fonctionnement silencieux de la porte .

2.º Faire le montage de la poignée en utilisant les trous qui sont faits sur le panneau.

3.º Fixer le verrou intérieur sur le deuxième panneau du côté droit conformément à la figure et en utilisant les trous existants.

4.º Retirer le film de protection du côté intérieur et extérieur de la porte.

Le film doit être retiré immediatement (car il pourratl être très delicat de le retirer ulterieurement, ET POURRAIT ENTRAINER LA FIN DE LA GARANTIE.

Aprés avoir terminé l'installation de la porte, vérifier que celle-ci fonctionne dans de parfaites conditions, qu'il n'existe pas d'obstacles à son ouverture et que tous les composants sont bien fixés et réglés.

Avant de quitter le lieu d'installation vous devez ramasser tous les emballages restants du montage et les deposer dans une décharge appropriée.

Ⓕ L'ASSEMBLAGE DE LA POIGNÉE RESIDENTIELLE/INDUSTRIELLE

Ⓕ Residentielle

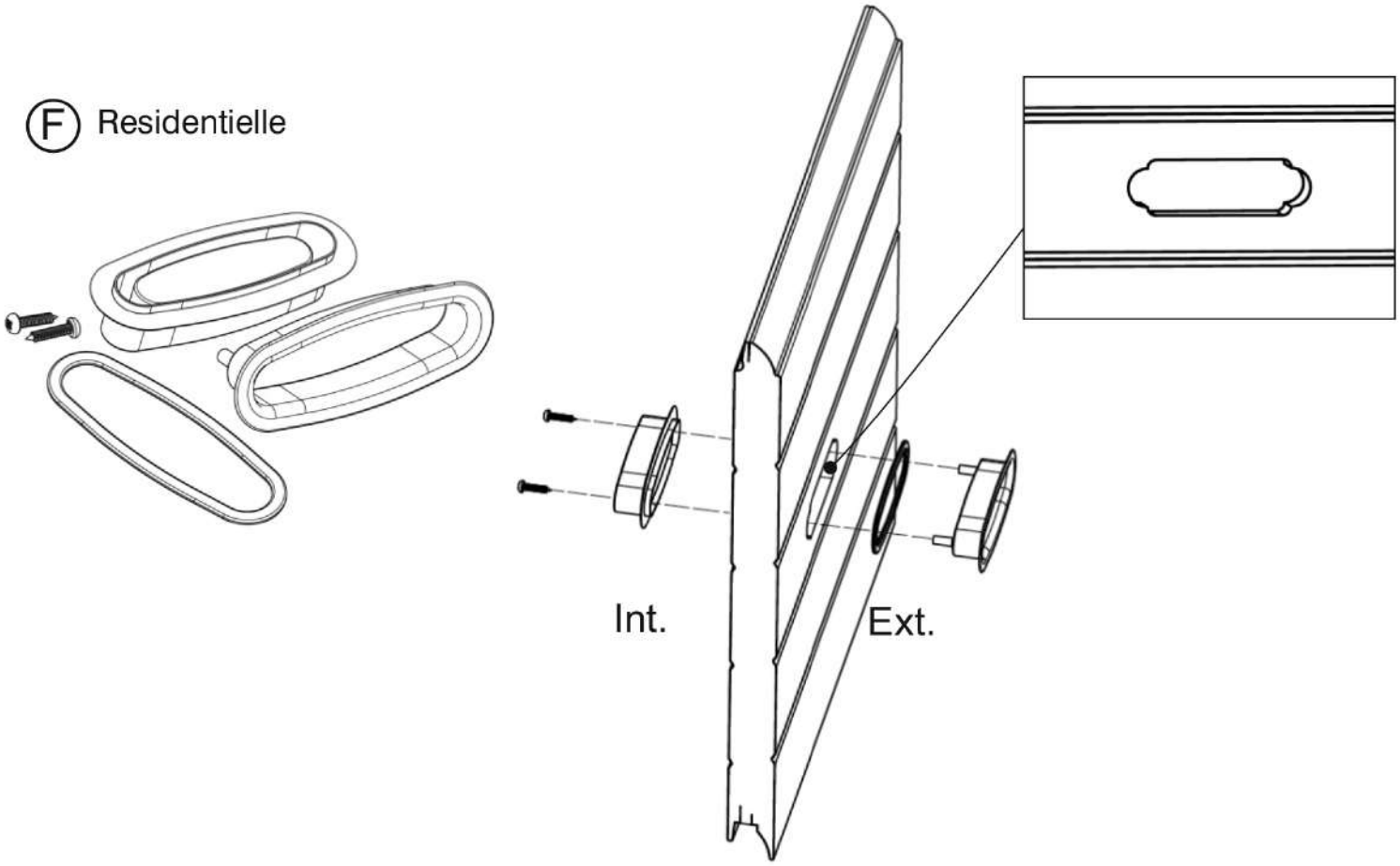

Ⓕ Industrielle

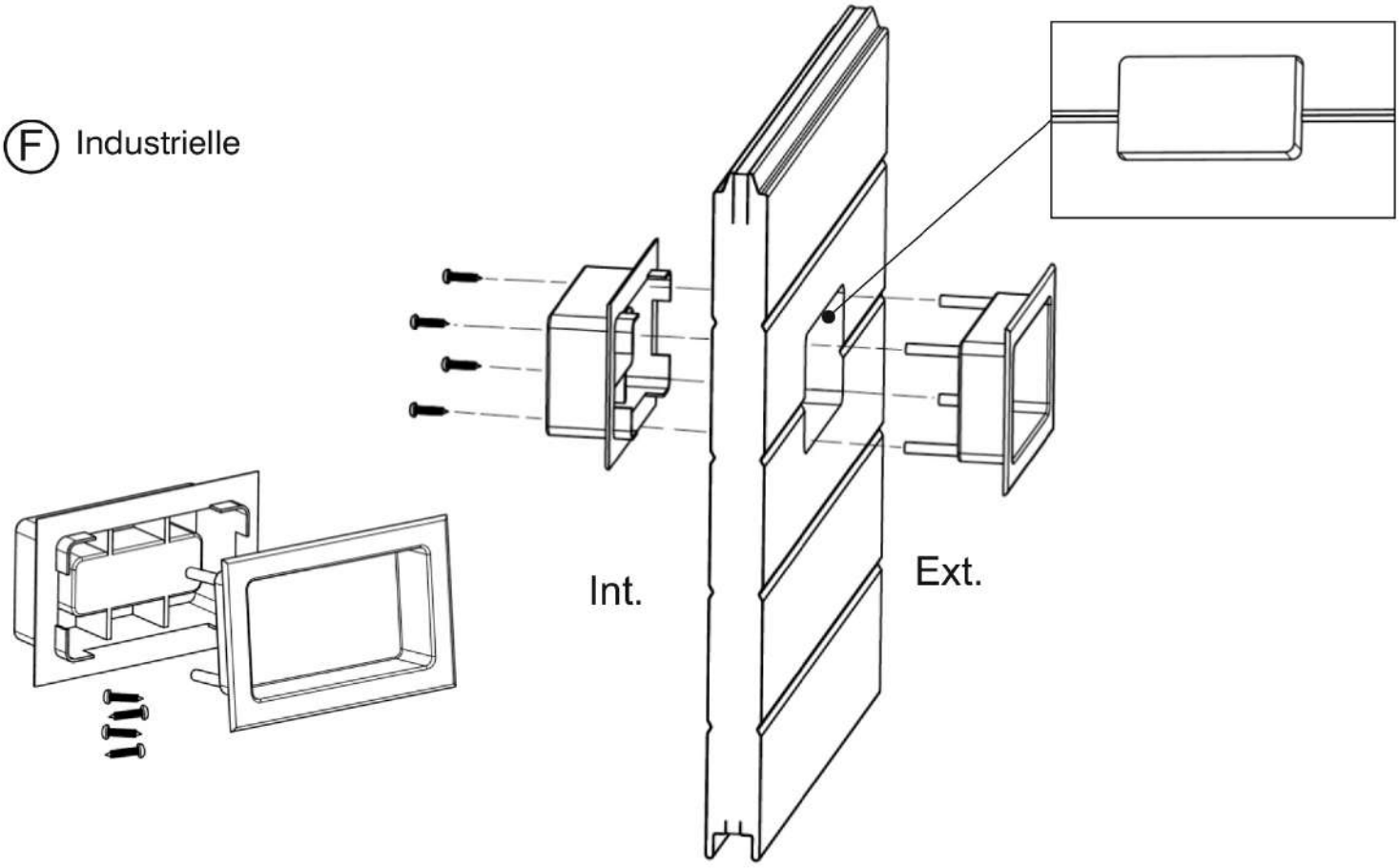

F

MAINTENANCE

L'ENTRETIEN DE LA PORTE DOIT ÊTRE EFFECTUÉE PAR DES TECHNICIENS SPÉCIALISÉS

Maintenance et entretien (tous les 6 mois):

- Le lubrifiant à utiliser pour l'entretien, sauf indications contraires, est de la graisse silicone anti-poussières en spray.
- L'entretien et la lubrification des pièces mécaniques doivent être faites lorsque la porte est en position ferme. En cas de fonctionnement automatique, couper l'alimentation éléctrique.
- Vérifier le fonctionnement des dispositifs de sécurité (dans les versions manuelles le dispositif de rupture des câbles et des ressorts. Dans les versions automatiques, la motorisation).
- Vérifier l'état d'usure des câbles en acier.
- Vérifier que le coulissement des câbles dans les tambours soit libre.
- Lubrifier périodiquement les charnières, les coussinets, les pivots des roues et les ressorts de torsion.
- Contrôler qu'il n'y ait pas d'obstacles pouvant empêcher le coulissement correct des roulettes sur les rails.
- Vérifier que l'axe et les supports soient parfaitement fixés et dans leurs positions d'origine. L'axe ne doit faire aucun fléchissement.
- Contrôler qu'il n'y ait pas de vis ou boulons desserrés.
- Ne modifier aucune partie du système d'équilibrage et/ou de coulissement.
- Utiliser toujours les pièces de rechange d'origine **VALPORTAS.** Dans le cas contraire, la société décline toute responsabilité pour tout dommage éventuel.
- Les opérations décrites ci-dessus doivent être exécutées périodiquement sur les portes, il est donc conseillé de tenir un cahier d'entretien à jour, en indiquant sur ce dernier le numéro de série de la porte qui est indiqué sur l'étiquette d'homologation. Noter l'intervention de la porte faite sur place prédéfinie par **VALPORTAS**.

LES POINTS ÉNONCÉS CI-APRÈS ILLUSTRENT LES OPÉRATIONS À NE JAMAIS EFFECTUER DURANT L'ENTRETIEN :

- Ne pas couper un ou plusieurs câbles de la porte.
- Ne pas relâcher la tension des ressorts (cette tension est calculée par le constructeur selon le poids du tablier).
- Ne pas toucher ou modifier les dispositifs de sécurité.

(F) REGISTRE DE MAINTENANCE

NAO
Nouvel Art d'Occulter

Assistance Technique
(nom, adress, téléphone)

REGISTRE DE MAINTENANCE

DONNEES TECHNIQUES D'INSTALLATION POUR PORTES ET PORTAILS AUTOMATIQUES

CLIENT: *NOM / ADRESSE / CONTACT*

N.º DE COMMANDE: *N.º ET DATE DU BONDE COMMANDE CLIENT*

MODÉLE ET DESCRIPTION: TYPE DE PORTE / PORTAIL

DIMENSIONS ET POIDS: *DIMENTIONS DE L'ESPACE DE PASSAGE, DIMENTIONS POIDS DES VANTAUX*

N.º DE SÉRIE:

N.º DE SERIE DE LA PORTE / PORTAIL

LIEU: *LIEU DE L'INSTALLATION*

LISTE DES COMPOSANTS INSTALLES

MOTEUR: *MODÈLE / TYPE / N.º DE SÉRIE*

CADRE ÉLÉCTRIQUE: *MODÈLE/ TYPE / N.º DE SÉRIE*

PHOTOCELLULES: *MODÈLE/ TYPE / N.º DE SÉRIE*

DISPOSITIF DE SÉCURITÉ: *MODÈLE/ TYPE / N.º DE SÉRIE*

DISPOSITIF DE COMMANDE: *MODÈLE/ TYPE / N.º DE SÉRIE*

DISPOSITIF RADIO: *MODÈLE/ TYPE / N.º DE SÉRIE*

SIGNALÉTIQUE: *MODÈLE/ TYPE / N.º DE SÉRIE*

NAO
Nouvel Art d'Occulter

(F) REGISTRE DE MAINTENANCE

REGISTRE DE MAINTENANCE

DESCRIPTIF DE L'INTERVENTION

INSTALLATION ☐	FONCTIONNEMENT ☐	RÉGLAGES ☐	MAINTENANCE ☐	RÉPARATION ☐	MODIFICATION ☐

DESC.

DATE: _____ **TECHNICIEN:** _____ **CLIENT:** _____

REGISTRE DE MAINTENANCE

DESCRIPTIF DE L'INTERVENTION

INSTALLATION ☐	FONCTIONNEMENT ☐	RÉGLAGES ☐	MAINTENANCE ☐	RÉPARATION ☐	MODIFICATION ☐

DESC.

DATE: _____ **TECHNICIEN:** _____ **CLIENT:** _____

REGISTRE DE MAINTENANCE

DESCRIPTIF DE L'INTERVENTION

INSTALLATION ☐	FONCTIONNEMENT ☐	RÉGLAGES ☐	MAINTENANCE ☐	RÉPARATION ☐	MODIFICATION ☐

DESC.

DATE: _____ **TECHNICIEN:** _____ **CLIENT:** _____

REGISTRE DE MAINTENANCE

DESCRIPTIF DE L'INTERVENTION

INSTALLATION ☐	FONCTIONNEMENT ☐	RÉGLAGES ☐	MAINTENANCE ☐	RÉPARATION ☐	MODIFICATION ☐

DESC.

DATE: _____ **TECHNICIEN:** _____ **CLIENT:** _____

F PROBLÈMES PLUS FRÉQUENTS

PROBLÈME	EFFET	SOLUTION
La porte ne descend pas complétement	Roulement supérieur mal réglé	Réglement du roulement
La câble saute du tambour	Ressort avec peu de tension Tambour mal placé	Réglement du cable ou tension du ressort
Bruit quand la porte est en fonctionnement	Frottement des joints d'étanchéité Charnières latérales mal serrées Charnières mal serrées Ressorts non lubrifiés	Régler et fixer les composants
Porte trop lourde à l'ouverture	Ressorts avec peu de force Mauvaise position des tambours	Régler la tension du ressort
La porte se soulève toute seule	Ressorts avec trop de tension Mauvaise position des tambours	Régler la tension du ressort